● 全国质量标杆　● 全国守合同重信用企业　● 高新技术企业

大方控股集团

为客户创造价值　为员工谋求福利　为社会积累财富

to create value for customer, to seek benefit for staff, to accumulate wealth for society

电动葫芦、桥机类
产品样本

Electric hoist and overhead traveling crane
Product Sample

河南省大方重型机器有限公司
HENAN DAFANG HEAVY MACHINE CO.,LTD

地址：河南省长垣市长恼工业区
销售电话：0373-2157888　2157999
0373-2157008　2157009
服务电话：400-109-9016
投诉电话：0373-8639000
传真：0373-2157000
邮箱：henandafang@126.com
网址：www.dfangjituan.com

Add：Changnao Industrial Park, Changyuan County,Henan Province
Sales Tel：0373-2157888　2157999
0373-2157008　2157009
Service Tel：400-109-9016
Complaint Tel：0373-8639000
Fax：0373-2157000
Email：henandafang@126.com
Web：www.dfangjituan.com

河南省大方重型机器有限公司
HENAN DAFANG HEAVY MACHINE CO.,LTD

大方重机　卓越服务

MACHINERY AND EQUIPMENT

we are not necessarily the best,But we must try to do better...

我们不一定是最好的，但我们必须努力做得更好……

Company Profile | 公司简介

大方控股集团有限公司，总占地面积1580亩，员工2600余人，是以起重机械、钢结构两大业务板块为主，起重设备运输、安装、维修、改造、租赁，项目工程管理等相关服务为辅的多元化大型企业集团。

河南省大方重型机器有限公司简称“大方重机”，隶属于大方控股集团有限公司，注册资金 6 亿元，主营单、双梁桥门式起重机、电动葫芦等产品的研发、设计、制造与销售，为航天、军工、核电、冶金、电力、高铁、机械、矿山、港口、石化等行业配套服务，产品远销英国、澳大利亚、俄罗斯、马来西亚、越南、韩国、泰国等100 多个国家和地区。

大方重机是“中国重型机械工业协会理事单位”、“桥式起重机专业委员会副理事长单位”、“数字赋能工作委员会理事单位”、“物料搬运工程设备成套与服务分会会员单位”、“中国机械工业协会质量管理协会会员单位”、“河南省机械工程学会会员单位”，荣获全国质量标杆、国家绿色工厂、全国守合同重信用企业、国家知识产权示范企业、国家新一代信息技术与制造业融合发展示范企业、国家高新技术企业、全国工业品牌培育示范企业、河南省省长质量奖提名奖、2024河南民营企业百强等百余项殊荣，拥有“欧盟CE”、“海关联盟EAC”证书，通过核工业、两化融合及能源管理体系认证，同时连续入选“中核集团合格供应商”。

公司拥有1500吨压槽机、挤槽机、罗拉机、大型预处理生产线、焊接机器人、大型数控车床、大型数控落地镗铣床、数控加工中心、激光切割机、数控插齿机、数控立车、数控平面钻床、数控卧式车床、氮化炉及其他各类设备3500余台套，形成了高效能、高质量的生产模式，极大的提升了产能和质量。

公司坚持高质量党建引领企业高质量发展，用使命与责任行稳致远，用实际行动升华“为客户创造价值、为员工谋求幸福、为社会积累财富”的企业使命，不遗余力推动共同富裕。

未来，大方重机将持续聚焦起重装备主业，瞄准国内外市场前沿，挖掘潜力，激发活力，依靠科技、质量、诚信和创新，向着“创卓越企业，树百年大方”的企业愿景奋进。

Authentication Honor 荣誉认证

荣誉认证

Honor Authentication

Authentication
Honor

荣誉认证

设计制造标准及检验、验收标准

河南省大方重型机器有限公司所属企业生产的系列起重机械，其整机性能符合现行标准要求，零部件符合设计图纸、工艺流程和各项技术要求。

同时，我集团还根据用户要求按国际标准及国外先进标准进行各种非标产品的设计与制造。

各系列产品的主要设计制造标准及检验验收标准如下：

钢丝绳电动葫芦设计制造标准	
1、GB/T 3811–2008	起重机设计规范
2、GB 6067.1–2010	起重机械安全规程 第1部分：总则
3、JB/T 9008.1–2014	钢丝绳电动葫芦
4、JB/T 9008.2–2015	钢丝绳电动葫芦
5、JB/T 10222–2011	防爆钢丝绳电动葫芦
钢丝绳电动葫芦检验、验收标准	
1、JB/T 9008.1–2014	钢丝绳电动葫芦
2、JB/T 9008.2–2015	钢丝绳电动葫芦
3、JB/T 10222–2011	防爆钢丝绳电动葫芦
电动单梁悬挂起重机设计制造标准	
1、GB/T 3811–2008	起重机设计规范
2、GB 6067.1–2010	起重机械安全规程 第1部分：总则
3、JB/T 2603–2008	电动悬挂起重机
电动单梁悬挂起重机检验、验收标准	
1、JB/T 2603–2008	电动悬挂起重机
2、GB 6067.1–2010	起重机械安全规程 第1部分：总则
3、GB/T 5905–2011	起重机试验规范和程序
4、GB/T 10051.1～15–2010	起重吊钩
LD电动单梁起重机的设计制造标准	
1、GB/T 3811–2008	起重机设计规范
2、GB 6067.1–2010	起重机械安全规程 第1部分：总则
3、JB/T 1306–2008	电动单梁起重机
4、JB/T 10219–2001	防爆梁式起重机
LD电动单梁起重机检验、验收标准	
1、JB/T 1306–2008	电动单梁起重机
2、GB/T 5905–2011	起重机试验规范和程序
3、GB 6067.1–2010	起重机械安全规程 第1部分：总则
4、GB/T 10051.1～15–2010	起重吊钩
5、JB/T 10219–2011	防爆梁式起重机
通用门式起重机设计制造标准	
1、GB/T 3811–2008	起重机设计规范
2、GB 6067.1–2010	起重机械安全规程 第1部分：总则
3、GB/T 14406–2011	通用门式起重机
4、GB/T 10183.1–2010	起重机、车轮及大车和小车轨道公差 第1部分：总则
5、GB/T 10051.1～15–2010	起重吊钩
6、JB/T 6128–2008	水电站门式起重机

门式起重机检验、验收标准

1、GB/T 14406-2011	通用门式起重机
2、GB/T 5905-2011	起重机试验规范和程序
3、GB/T 10183.1-2010	起重机、车轮及大车和小车轨道公差 第1部分：总则
4、GB/T 10051.1～15-2010	起重吊钩
5、JB/T 6128-2008	水电站门式起重机

LH型电动葫芦桥式起重机设计制造标准

1、GB/T 3811-2008	起重机设计规范
2、GB/T 3695-2008	电动葫芦桥式起重机
3、GB 6067.1-2010	起重机械安全规程 第1部分：总则

LH型电动葫芦桥式起重机检验、验收标准

1、GB 6067.1-2010	起重机械安全规程 第1部分：总则
2、GB/T 5905-2010	起重机试验规范和程序
3、GB/T 10183.1-2010	起重机、车轮及大车和小车轨道公差 第1部分：总则
4、JB/T 9008.1～9008.2-2004	钢丝绳电动葫芦
5、JB/T 3695-2008	电动葫芦桥式起重机

桥式起重机设计制造标准

1、GB/T 3811-2008	起重机设计规范
2、GB 6067.1-2010	起重机械安全规程 第1部分：总则
3、GB/T 14405-2011	通用桥式起重机
4、GB/T 10183.1-2010	起重机、车轮及大车和小车轨道公差 第1部分：总则
5、JB/T 5897-2014	防爆桥式起重机
6、JB/T 8907-2013	绝缘桥式起重机

桥式起重机检验、验收标准和规范

1、GB/T 5905-2011	起重机试验规范和程序
2、GB 6067.1-2010	机械安全规程 第1部分：总则
3、GB/T 10051.1～15-2010	起重吊钩
4、GB/T 10183.1-2011	起重机、车轮及大车和小车轨道公差 第1部分：总则
5、GB/T 14405-2011	通用桥式起重机
6、JB/T 5897-2014	防爆桥式起重机
7、JB/T 8907-2013	绝缘桥式起重机
8、TSG Q0002-2008	起重机械安全技术监察规范--桥式起重机

架桥机、冶金起重机设计制造标准

1、GB/T 3811-2008	起重机设计规范
2、GB/T 26470-2011	架桥机通用技术条件
3、GB 6067.1-2010	起重机械安全规程 第1部分：总则
4、JB/T 7688.1-2008	冶金起重机技术条件 第1部分通用要求
5、JB/T 7688.14-1999	冶金起重机技术条件板坯搬运起重机
6、JB/T 7688.5-2012	冶金起重机技术条件铸造起重机

架桥机、冶金起重机检验、验收标准

1、GB/T 5905-2011	起重机试验规范和程序
2、GB 6067.1-2010	起重机械安全规程 第1部分：总则
3、GB/T 26470-2011	架桥机通用技术条件
4、JB/T 7688.1-2008	冶金起重机技术条件 第1部分通用要求
5、JB/T 7688.14-1999	冶金起重机技术条件板坯搬运起重机
6、JB/T 7688.5-2012	冶金起重机技术条件铸造起重机

大方重机　卓越服务

MACHINERY AND EQUIPMENT

we are not necessarily the best,But we must try to do better...

我们不一定是最好的，但我们必须努力做得更好……

目 录 CONTENTS

目 录 CONTENTS

电动葫芦

Type electric hoist

CD1型、MD1型钢丝绳电动葫芦是一种轻小型起重设备，它可以安装在葫芦单梁、桥式起重机、门式起重机、悬臂起重机上。稍加改动还可作卷扬用。因此，它是工厂、矿山、港口、仓库、货场、商店等常用的起重设备之一，是提高劳动效率，改善劳动条件的必备机械。

CD1型电动葫芦的起升速度为常速，可以满足一般使用要求；MD1型电动葫芦具有两种起升速度--常速和慢速。慢速工作时，可以满足精密装卸，砂箱合模，机床检修等精细作业的要求。所以，MD1型的适用范围比CD1型电动葫芦更为广泛。

为满足较大吨位起重作业的要求，我公司还生产HC16t、HC20t、HC32t、SHC40t、SHC50t、SHC63t电动葫芦。

Model CD1,MD1 Wirerope Electric Hoist is a small－sized lifting equipment,can be mounted on single beam, bridge,gantry and Jib cranes ,With slight modification ,it can also be used as a winch .It is widely used in factories ,mines harbours ,warehouses ,cargo storage areas and shops ,essential in raising working efficiency and improving working conditions .

Model CD1 Electric Hoist has only one normal speed ,which can satisfy normal application ,Model MD1 Electric Hoist provides two speeds; normal speed and low speed ,At a low speed ,it can do precise loading and unloading ,moulding of sand box ,maintenance of machine tools ,etc .Thus Model MD1 Electric Hoist is more widely used than Model CD1 .

To meet the needs of lifting heavier cargo,our factory also manufactures HC16t、HC20t、HC32t、SHC40t、SHC50t、SHC63t electric hoist。

250Kg
500Kg
1000Kg
2000Kg
3000Kg
5000Kg
10000Kg
16000Kg
20000Kg
32000Kg

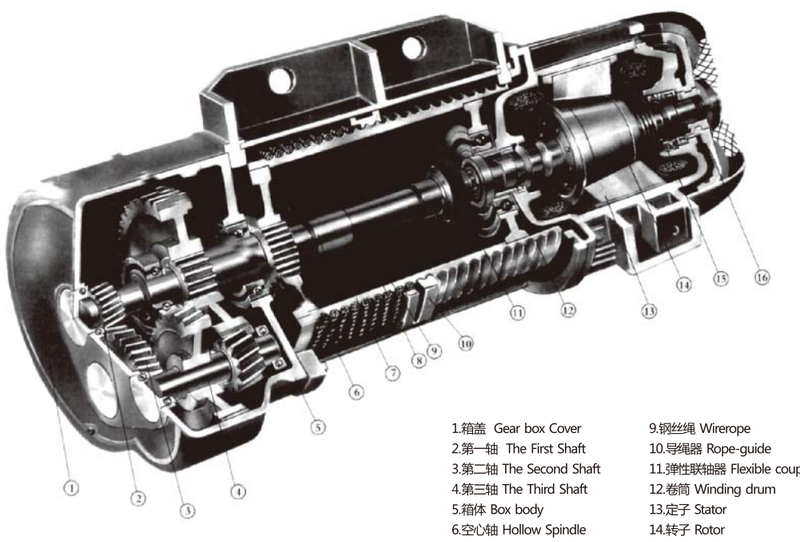

1.箱盖 Gear box Cover
2.第一轴 The First Shaft
3.第二轴 The Second Shaft
4.第三轴 The Third Shaft
5.箱体 Box body
6.空心轴 Hollow Spindle
7.刚性联轴器 Rigid Coupling
8.中间轴 Intermediate Shaft
9.钢丝绳 Wirerope
10.导绳器 Rope-guide
11.弹性联轴器 Flexible coupling
12.卷筒 Winding drum
13.定子 Stator
14.转子 Rotor
15.压簧 Return spring
16.制动器 Brake

CD1、MD1电动葫芦

CD1、MD1 Type electric hoist

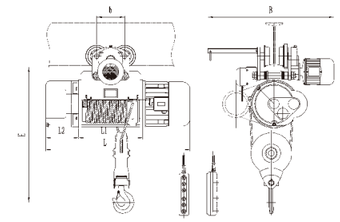

CD1/MD1型0.25-5吨（H=6-9米）
ModelCD1/MD10.25-5t（H=6-9m）

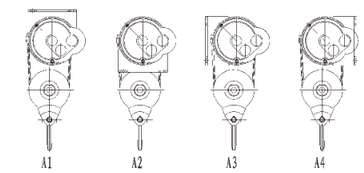

CD1/MD1型固定式
ModelCD1/MD1 Stationary

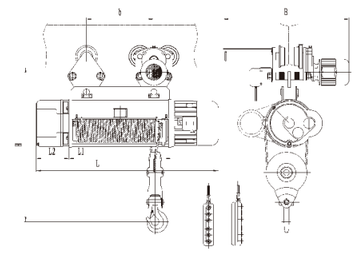

CD1/MD1型0.5-5吨（H=12-30米）
ModelCD1/MD10.5-5t（H=12-30m）

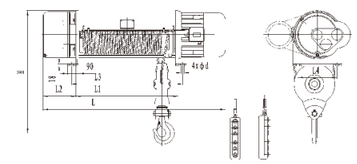

CD1/MD1型0.5-5吨（H=12-30米）
ModelCD1/MD1 Stationary0.5-5t（H=12-30m）

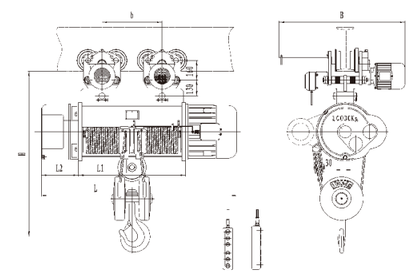

CD1/MD1型10吨（H=9-30米）
ModelCD1/MD110t（H=9-30m）

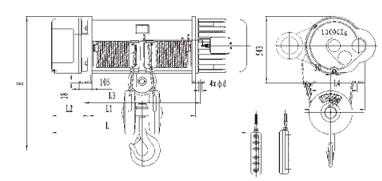

CD1/MD1型固定式10吨（H=9-30米）
ModelCD1/MD1 Stationary10t（H=9-30m）

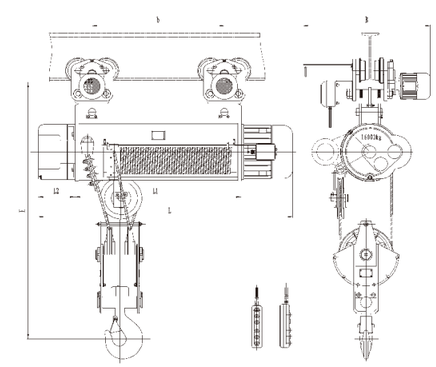

CD1/MD1型16吨（H=9-30米）
ModelCD1/MD116t（H=9-30m）

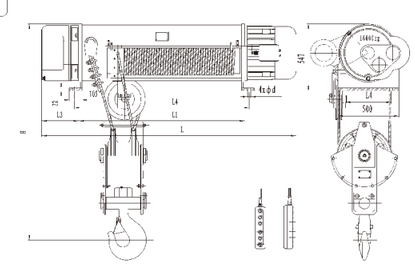

ModelCD1/MD1 Stationary16t（H=9-30m）

CD1、MD1电动葫芦

CD1、MD1 Type electric hoist

技术规格 Technical specifications

型　号		Type	CD1、（MD1）																				
起重量		Capacity(t)	0.5			1						2						3					
起升高度		Hoisting(m)	6	9	12	6	9	12	18	24	30	6	9	12	18	24	30	6	9	12	18	24	30
起升速度		Hoisting speed (m/min)	8（0.8/8）																				
运行速度		Travel speed (m/min)	20/30																				
钢丝绳	绳径	Dia(mm)	4.8			7.4						11						13					
	结构	Specification	6x37+FC																				
运行轨道		Track	16-28b									20a-28b											
最小曲率半径		Min curvature radius(m)	1.5			1.5		2	3		4	2		2.5		3	4	2		2.5		3	4
起升电机 Lifting motor	型号	Type	ZD121-4			ZD122-4						ZD131-4						ZD132-4					
			ZDS10.4/0.8			ZDS10.4/1.5						ZDS10.4/3.0						ZDS10.4/4.5					
	功率	Power(kw)	0.8(0.4/0.8)			1.5(0.4/1.5)						3.0(0.4/3.0)						4.5(0.4/4.5)					
	转速	Rotation speed (m/min)	1380																				
	电流	Current(A)	2.4(0.72/2.4)			4.3(0.72/4.3)						7.6(1.25/7.6)						11(1.25/11)					
运行电机 Travelling motor	型号	Type	ZDY111-4									ZDY112-4											
	功率	Power(kw)	0.2									0.4											
	转速	Rotation speed (m/min)	1380																				
	电流	Current(A)	0.72									1.25											
结合次数		No.of Connecting (次)	120																				
工作制度		Working system	中级 intermediate FC=25%																				
电源		Power source	三相交流 three-phase AC 380V 50Hz																				
基本尺寸 Basic dimension	L	basie dimensions (mm)	616	688	760	758	856	954	820	1150	1346	1542	920	1020	1220	1420	1620	932	1035	1138	1344	1550	1756
	L1		274	346	418	345	443	541	737	933	1129	352	452	552	752	952	1152	380	483	586	792	998	1204
	L2		132			159						188						233					
	L3		318	390	462	401	499	597	793	989	1185	418	518	618	818	1018	1218	448	551	654	860	1066	1272
	L4		190			196						240						264					
	B		884			884						930											
	H		650			667		767				840		950				954		1058			
	d		20			20						26											
	b		185			185		270	470	660	860	205		280	480	680	880	205		320	530	730	940
自重 Crane deadweight	CD1	crane weight (kg)	121	125	130	137	145	172	188	204	220	221	232	285	309	332	353	281	297	354	390	420	451
	MD1		138	142	147	164	174	199	215	231	247	256	267	320	344	361	388	311	327	384	420	450	481
	CD1固		89	94	99	105	112	120	135	159	165	166	179	186	209	229	249	222	236	250	284	312	340
	Md1固		106	111	116	132	140	147	162	177	192	201	211	221	244	264	284	252	266	280	314	342	370

型　号		Type																
起重量		Capacity(t)	5						10					16				
起升高度		Hoisting(m)	6	9	12	18	24	30	9	12	18	24	30	9	12	18	24	30
起升速度		Hoisting speed (m/min)							7（0.7/7）					3.5（0.35/3.5）				
运行速度		Travel speed (m/min)												18				
钢丝绳	绳径	Dia(mm)	15											17.5				
	结构	Specification																
运行轨道		Track	25a-45a				32b-45a							32b-63c				
最小曲率半径		Min curvature radius(m)	2.5		3	4	4.5	6	3.5	4	6	7.5	9	3.5	4	6	8	11
起升电机 Lifting motor	型号	Type	ZD141-4						ZD151-4					ZD151-4				
			ZDS10.8/7.5						ZDS12.2/1.3					ZDS12.2/13				
	功率	Power(kw)	7.5(0.8/7.5)						13(2.2/13)									
	转速	Rotation speed (m/min)							1400									
	电流	Current(A)	18(2.4/18)						30(5.2/30)									
运行电机 Travelling motor	型号	Type	ZDY121-4															
	功率	Power(kw)	0.8						0.8X2									
	转速	Rotation speed (m/min)																
	电流	Current(A)	2.4						2.4X2									
结合次数		No.of Connecting (次)																
工作制度		Working system																
电源		Power source																
基本尺寸 Basic dimension	L	basie dimensions (mm)	1047	1157	1257	1467	1677	1887	1602	1783	2145	2507	2869	1872	2092	2532	2952	3387
	L1		415	525	625	835	1045	1255	875	1056	1418	1780	2142	1136	1356	1796	2176	2616
	L2		268						302									
	L3		485	606	695	905	1115	1325	949	1130	1492	1854	2216	1210	1430	1870	2250	2690
	L4		320						376									
	B		1055															
	H		1120		1183				1350					2100				
	d		31											31				
	b		228		340	550	760	970	490	670	1030	1395	1760	860	1080	1520	1940	2375
自重 Crane deadweight	CD1	crane weight (kg)	437	495	597	646	686	726	1048	1098	1209	1301	1411	1130	1183	1286	1463	1563
	MD1		508	532	654	703	743	783	1104	1154	1265	1366	1467	1220	1273	1376	1553	1653
	CD1固		377	400	415	456	493	529	795	841	943	1035	1127	850	903	1006	1183	1283
	Md1固		430	457	472	513	549	586	851	897	999	1091	1183	949	997	1090	1273	1373

HC电动葫芦

Description of HC Type Electric Hoist

该产品属于钢丝绳电动葫芦的一种，其工作原理与CD、MD型钢丝绳电动葫芦一样，主要配套于单梁起重机、双梁起重机、门式起重机作为卷扬机构使用。其外形为方箱形，主要吨位为16t及以上，HC为单速，HM为双速。电动葫芦有固定式与运行式之分，固定式电动葫芦又分上（A1　、下（A2　、左（A3　、右（A4　四种安装方式。是工厂、矿山、港口、仓库、货场、电厂等常用的起重设备之一。

HC Electric Hoist belongs to one type of wire rope electric hoist, which serves as the winch mechanism to support single girder overhead crane, double girder overhead crane and gantry crane by sharing the same working principle with CD type and MD type electric wire rope hoist. It adopts box type construction with main rated load more than l6t. HC type has one speed while HM type has two speeds. The electric hoist exists in the form of stationary and crab-style.The former has four installation methods, namely up(Al), down(A2), left(A3) and right(A4). The product is widely used in factory, mine, harbor, warehouse, freight yard, power plant and etc.

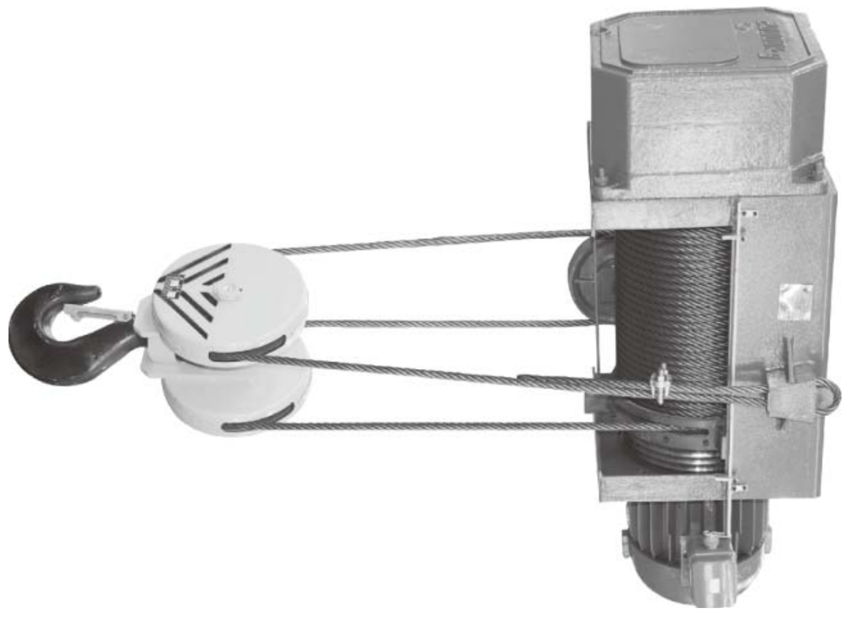

HC电动葫芦

HC Electric hoist

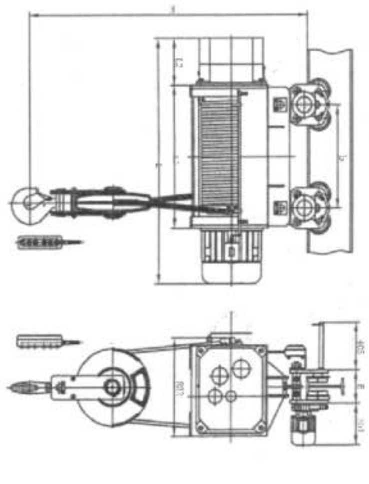

HC型16吨（H=12–48米）
Model HC 16T（Hoisting 12–48m）

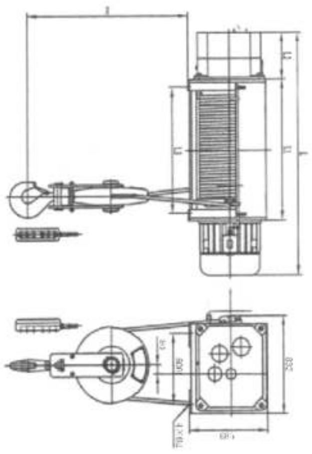

HC型固定式16吨(H=12–48米)
Model HC Stationary 16T(Hoisting12–48m)

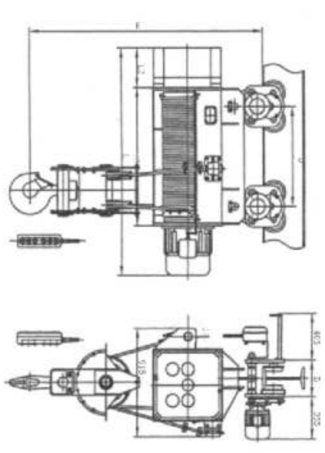

HC$_H$型16吨（H=9–36米）
Model HC$_H$16T(Hoisting9–36m)

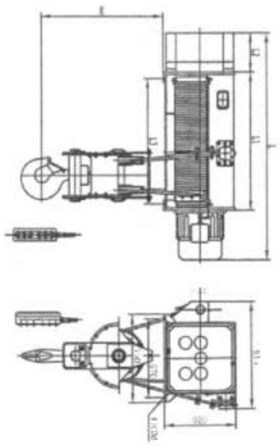

HC$_H$型固定式16吨(H=9–36米)
Model HC$_H$ Stationary 16T(Hoisting9–36m)

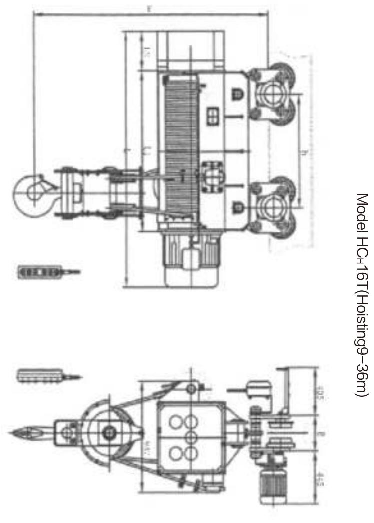

HC$_H$型20吨(H=9–30米)
Model HC$_H$ 20T(Hoisting9–30m)

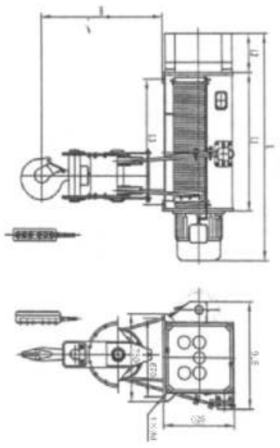

HC$_H$ 型固定式20吨(H=9–30米)
Model HC$_H$ Stationary 20T(Hoisting9–30m)

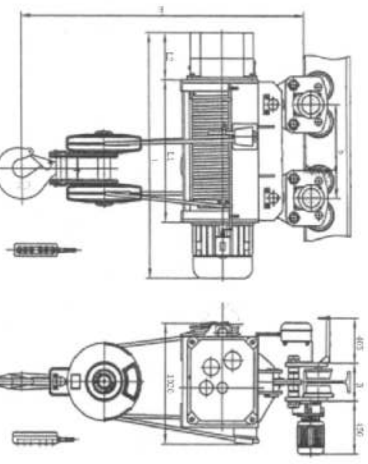

HC型32吨(H=9–24米)
Model HC 32T(Hoisting9–24m)

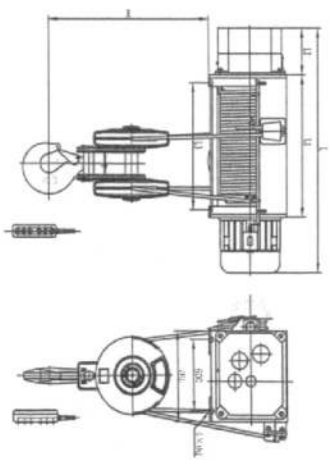

HC型固定式32吨(H=9–24米)
Model HC Stationary 32T(Hoisting9–24m)

HC电动葫芦

HC Electric hoist

技术规格 Technical specifications

型号		Type	16																	20												32				
起重量		Capacity(t)	HC							HM										HC				HM								HC				
起升高度		Hoisting(m)	12	16	24	32	36	42	48	9	12	15	18	21	24	27	30	33	36	9	12	18	24	9	12	15	18	21	24	27	30	9	12	16	20	24
起升速度		Hoisting speed(m/min)	6(0.6/6)							4.2(0.42/4.2)										3.3(0.33/3.3)				4.2(0.42/4.2)								2.4(0.24/2.4)				
运行速度		Travel speed(m/min)	18																	15				15								20				
钢丝绳	绳径	Dia(mm)	26							17.5										21.5												21.5				
	结构	Specification	6×37+Fc																																	
运行轨道		Track	50a-63c																	56a-63c												63c以上				
最小曲率半径		Min curvature radius(m)	3	3.5	4	5	6	7	8	3	3.5	4	5	6	7	8	9	10	11	3	4	5.5	7.6	3	3.5	4	5	6	7	8	9	3.5	4.5	5.8	7.2	8.7
起升电机 Lifting motor	型号	Type	ZDX62-6(ZDS$_1$)							ZD$_1$52-4(ZDS$_1$)										ZD$_1$52-4(ZDS$_1$)												ZD$_1$52-4/18.5(ZDS$_1$)				
	功率	Power(kw)	18.5(2.2/18.5)							18.5(2.2/18.5)										18.5（2.2/18.5）												18.5(2.2/18.5)				
	转速	Rotation speed(m/min)	960							1400																						1400				
	电流	Current(A)	43							30(5.2/30)										42												43				
运行电机 Travelling motor	型号	Type	ZDY121-4																	ZDY22-4												ZDY121-4(D)				
	功率	Power(kw)	0.8×2																	1.5×2												0.8×4				
	转速	Rotation speed(m/min)	1380																	1380												1380				
	电流	Current(A)	2.4																	4.3												4.3				
结合次数		No.of Connecting(次)	120																																	
工作制度		Working system	中级 intermediate FC=25%																																	
电源		Power source	三相交流 three-phase AC 380V 50Hz																																	
基本尺寸 Basic dimension	L	basie dimensions (mm)	1666	1811	2106	2391	2546	2766	2986	1646	1735	1913	2091	2269	2447	2625	2803	2981	3159	1875	2108	2574	3040	1747	1942	2153	2364	2575	2786	2997	3208	1913	2127	2412	2697	2982
	L1		810	955	1250	1535	1690	1910	2130	808	986	1164	1342	1520	1698	1876	2054	2232	2410	1004	1237	1703	2169	948	1143	1354	1565	1776	1987	2198	2409	1056	1270	1555	1840	2125
	L2		396							330										402				330								396				
	L3		685	830	1125	1410	1565	1785	2005	700	878	1056	1234	1412	1590	1768	1946	2124	2302	858	1091	1557	2023	840	1035	1246	1457	1668	1879	2090	2301	916	1130	1415	1700	1985
	L4		600							670										600				670								600				
	b		505	650	945	1230	1385	1605	1825	488	666	844	1022	1200	1378	1556	1734	1912	2090	604	837	1303	1769	548	743	954	1165	1376	1587	1798	2009	656	870	1155	1440	1725
	B		288–310																	306–320				288–310								320				
	H		2600（1300）							2300（1300）										2500（1300）				2300（1300）								2500（1500）				
	d		31																																	
自重 Crane deadweight	运行 Operate	crane weight (kg)	2100	2200	2400	2550	2650	2800	2900	1530	1602	1673	1745	1816	1887	1959	2030	2100	2173	2450	2620	2800	3250	1838	1927	2025	2169	2240	2320	2444	2527	2885	2950	3270	3495	3700
	固定 Fix		1700	1800	2000	2150	2225	2400	2500	1183	1255	1308	1379	1450	1522	1593	1665	1736	1807	1750	1920	2100	2550	1375	1453	1539	1630	1759	1838	1962	2045	2115	2170	2475	2690	2880

BCD(HB)型防爆钢丝绳电动葫芦

BCD(HB) Model Explosion-proof Steel Wire Rope Electric Hoist

1、HB防爆钢丝绳电动葫芦为系列产品，机械结构与普通CD、HC电动葫芦一致。

2、防爆标志分别为ExdIIBT4、ExdIICT4。

3、工作级别为M3，工作环境温度为-20℃-40℃。

1、The mechanical structure for series of HB Explosion-proof electric hoists is same with common CD、HC electric hoists.

2、For each of the Explosion-proof sign is ExdIIBT4、ExdIICT4.

3、Work class M3，environment temperature-20℃-40℃.

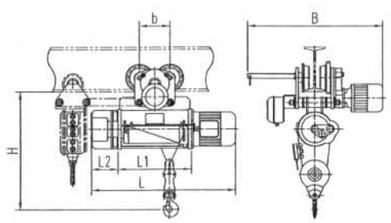

HB 0.25-5吨（H=6-9米）
Model HB 0.25-5t（H=6-9m）

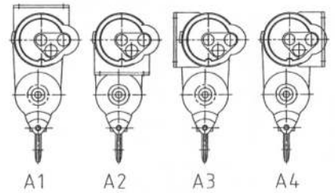

HB型固定式
Model HB stationary

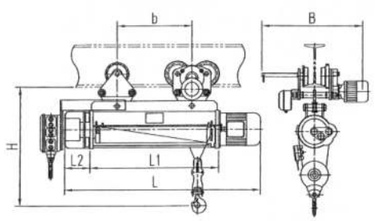

HB 0.5-5吨（H=12-30米）
Model HB 0.5-5t（H=12-30m）

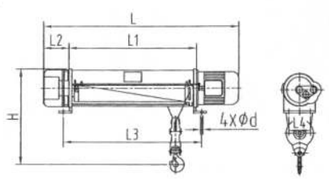

HB型固定式0.5-5吨（H=12-30米）
Model HB stationary0.5-5t（H=12-30m）

BCD型防爆钢丝绳电动葫芦

BCD Model Explosion-proof Steel Wire Rope Electric Hoist

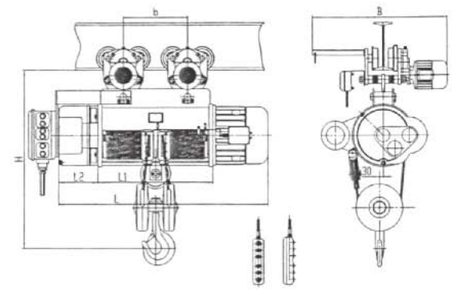

HB型10吨（H=9-30米）
Model HB 10t（H=9-30m）

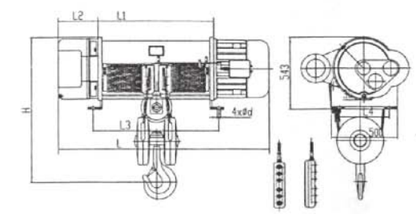

HB型固定式10吨（H=9-30米）
Model HB Stationary10t（H=9-30m）

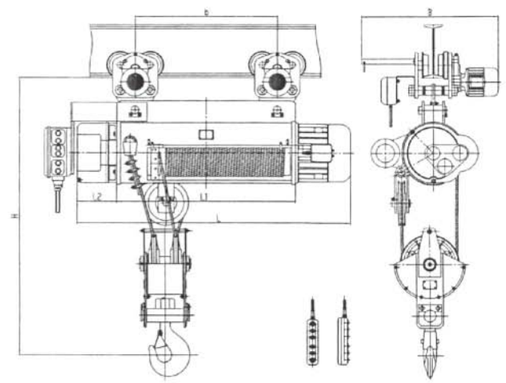

HB型16吨（H=9-30米）
Model HB 16t（H=9-30m）

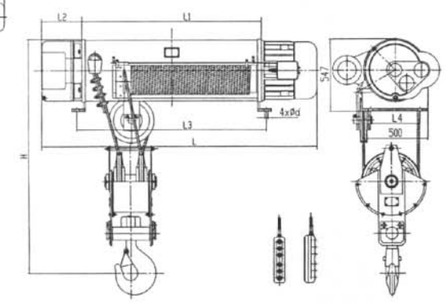

HB型固定式16吨（H=9-30米）
Model HB Stationary16t（H=9-30m）

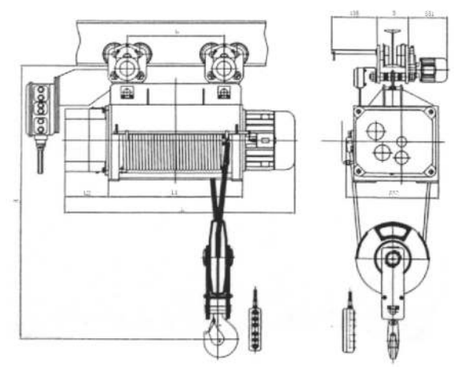

HB型16吨（H=12-48米）
Model HB 16t（H=12-48m）

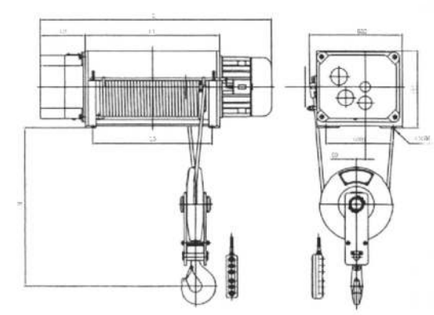

HB型固定式16吨（H=12-48米）
Model HB Stationary16T（H=12-48m）

HB型防爆钢丝绳电动葫芦

HB Model Explosion-proof Steel Wire Rope Electric Hoist

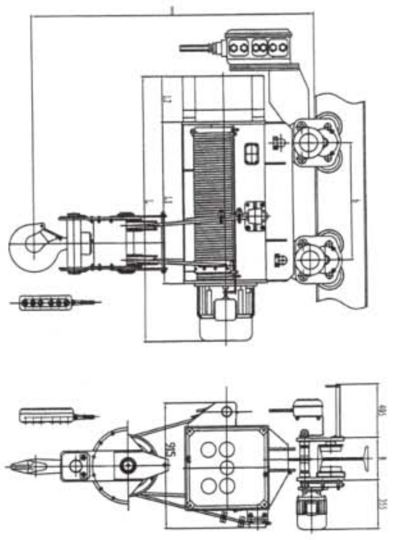

HB$_{11}$型16吨（H=9-36米）
Model HB$_{11}$ 16t（H=9-36m）

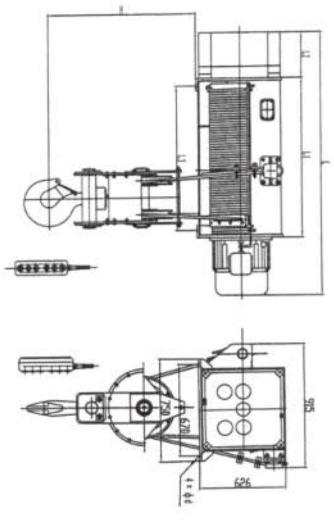

HB$_{11}$型固定式16吨（H=9-36米）
Model HB$_{11}$ stationary16t（H=9-36m）

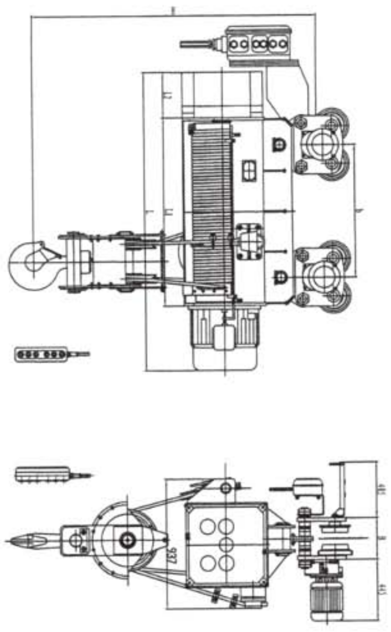

HB$_{11}$型20吨（H=9-30米）
Model HB$_{11}$ 20t（H=9-30m）

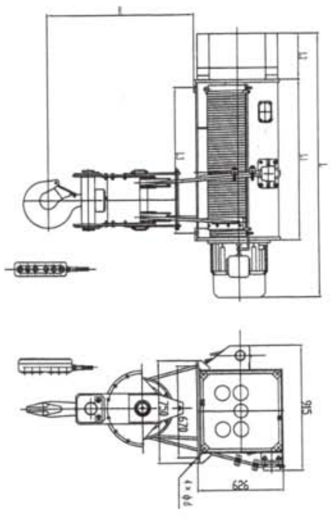

HB$_{11}$型固定式20吨（H=9-30米）
Model HB$_{11}$ stationary20t（H=9-30m）

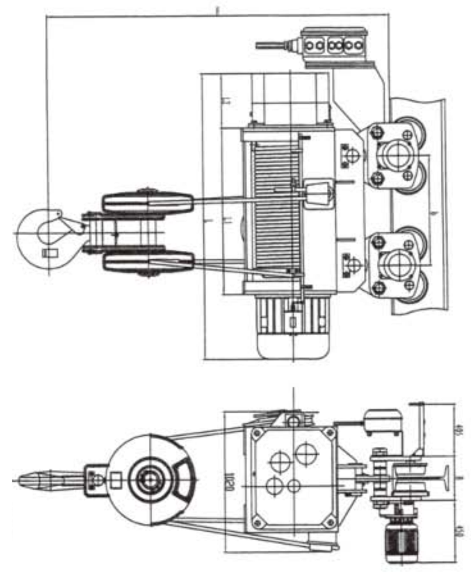

HB型32吨（H=9-24米）同第4页32t跑车
Model HB 32t（H=9-24m）

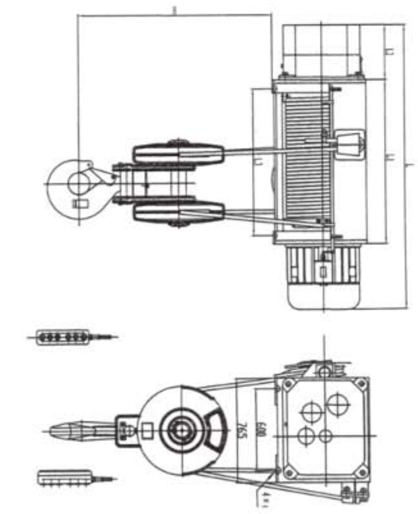

HB型固定式32吨（H=9-24米）
Model HB stationary 32t（H=9-24m）

BCD型防爆钢丝绳电动葫芦

BCD Model Explosion-proof Steel Wire Rope Electric Hoist

技术规格 Technical specifications

型 号		Type	BCD(ExdIIBT4)																																				
起 重 量		Capacity(t)	0.5			1						2						3						5						10					16				
起升高度		Hoisting(m)	6	9	12	6	9	12	18	24	30	6	9	12	18	24	30	6	9	12	18	24	30	6	9	12	18	24	30	9	12	18	24	30	9	12	18	24	30
起升速度		Hoisting speed(m/min)	8(0.8/8)																											7(0.7/7)					3.5(0.35/3.5)				
运行速度		Travel speed(m/min)	20/30																																18				
钢丝绳	绳径	Dia(mm)	4.8			7.4						11						13						15											17.5				
	结构	Specification	6×37+FC																																				
运行轨道		Track	16-28b									20a-28b												25a-45a				32b-45a							32b-63c				
最小曲率半径		Min curvature radius(m)	1.5			1.5		2	3		4	2		2.5		3	4	2		2.5		3	4	2.5		3	4	4.5	6	3.5	4	6	7.5	9	3.5	4	6	8	11
起升电机 Lifting motor	型号	Type	BZD$_1$21-4			BZD$_1$22-4						BZD$_1$31-4						BZD$_1$32-4						BZD$_1$41-4						BZD$_1$51-4					BZD$_1$51-4				
			BZDS$_1$0.4/0.8			BZDS$_1$0.4/1.5						BZDS$_1$0.4/3.0						BZDS$_1$0.4/4.5						BZDS$_1$0.8/7.5						BZDS$_1$2.2/13					BZDS$_1$2.2/13				
	功率	Power(kw)	0.8(0.4/0.8)			1.5(0.4/1.5)						3.0(0.4/3.0)						4.5(0.4/4.5)						7.5(0.8/7.5)						13(2.2/13)									
	转速	Rotation speed(m/min)	1380																					1400															
	电流	Current(A)	2.4(0.72/2.4)			4.3(0.72/4.3)						7.6(1.25/7.6)						11(1.2511)						18(2.4/18)						30(5.2/30)									
运行电机 Travelling motor	型号	Type	BZDY$_1$11-4									BZDY$_1$12-4												BZDY$_1$ 21-4															
	功率	Power(kw)	0.2									0.4												0.8						0.8×2									
	转速	Rotation speed(m/min)	1380																																				
	电流	Current(A)	0.72									1.25												2.4						2.4×2									
结合次数		No.of Connecting(次)	120																																				
工作制度		Working system	中级 intermediate FC=25%																																				
电 源		Power source	三相交流 three-phase AC 380V 50Hz																																				
基本尺寸 Basic dimension	L	basie dimensions (mm)	616	688	760	758	856	954	1150	1346	1542	820	920	1020	1220	1420	1620	932	1035	1138	1344	1550	1756	1047	1157	1257	1467	1677	1887	1602	1783	2145	2507	2869	1872	2092	2532	2952	3387
	L1		274	346	418	345	443	541	737	933	1129	352	452	552	752	952	1152	380	483	586	792	998	1204	415	525	625	835	1045	1255	875	1056	1418	1780	2142	1136	1356	1796	2176	2616
	L2		132			159						188						233						268						302									
	L3		318	390	462	401	499	597	793	989	1185	418	518	618	818	1018	1218	448	551	654	860	1066	1272	485	606	695	905	1115	1325	949	1130	1492	1854	2216	1210	1430	1870	2250	2690
	L4		190			196						240						264						320						376									
	B		884			884						930												1055															
	H		650			667		767				840		950				954		1058				1120		1183				1350					2100				
	d		20			20						26												31											31				
	b		185			185		270	470	660	860	205		280	480	680	880	205		320	530	730	940	228		340	550	760	970	490	670	1030	1395	1760	860	1080	1520	1940	2375
自重 Crane deadweight	BCD1	crane weight (kg)	171	175	180	187	195	222	238	254	270	271	282	335	359	382	393	331	347	404	440	470	501	517	575	677	726	766	806	1168	1218	1329	1421	1531	1250	1303	1406	1583	1683
	BMD1		238	242	247	264	274	299	315	331	347	356	367	420	444	461	488	411	427	484	520	550	581	608	632	754	803	843	883	1224	1274	1385	1486	1587	1340	1393	1496	1673	1773
	BCD1固		139	144	149	155	162	170	185	209	215	216	229	236	259	279	299	272	286	300	334	362	390	457	480	495	536	573	609	915	961	1063	1155	1247	970	1023	1126	1303	1403
	BMD1固		206	211	216	232	240	247	262	277	292	301	311	321	344	364	384	352	366	380	414	442	470	530	557	572	613	649	686	971	1017	1119	1211	1303	1069	1117	1210	1393	1493

HB型防爆钢丝绳电动葫芦
HB Model Explosion–proof Steel Wire Rope Electric Hoist

技术规格 Technical specifications

型号	Type	HB(ExdⅡBT4,ExdⅡCT4)																
起重量	Capacity(t)	16																
起升高度	Hoisting(m)	12	16	24	32	36	42	48	9	12	15	18	21	24	27	30	33	36
起升速度	Hoisting speed(m/min)	6(0.6/6)							4.2(0.42/4.2)									
运行速度	Travel speed(m/min)	18																
钢丝绳 绳径	Dia(mm)	26							17.5									
钢丝绳 结构	Specification	6×37																
运行轨道	Track	50a–63c																
最小曲率半径	Min curvature radius(m)	3	3.5	4	5	6	7	8	3	3.5	4	5	6	7	8	9	10	11
起升电机 Lifting motor 型号	Type	BZD62–6(BZDS$_1$)							BZD$_1$52–4(BZDS$_1$)									
起升电机 Lifting motor 功率	Power(kw)	18.5(2.2/18.5)							18.5(2.2/18.5)									
起升电机 Lifting motor 转速	Rotation speed(m/min)	960							1400									
起升电机 Lifting motor 电流	Current(A)	43							30(5.2/30)									
运行电机 Travelling motor 型号	Type	BZDY$_1$21–4																
运行电机 Travelling motor 功率	Power(kw)	0.8×2																
运行电机 Travelling motor 转速	Rotation speed(m/min)	1380																
运行电机 Travelling motor 电流	Current(A)	2.4																
结合次数	No.of Connecting(次)	120																
工作制度	Working system	中级 intermediate FC=25%																
电源	Power source	三相交流 three–phase AC 380V 50Hz																
基本尺寸 Basic dimension L	basie dimensions (mm)	1666	1811	2106	2391	2546	2766	2986	1646	1735	1913	2091	2269	2447	2625	2803	2981	3159
L1		810	955	1250	1535	1690	1910	2130	808	986	1164	1342	1520	1698	1876	2054	2232	2410
L2		396							330									
L3		685	830	1125	1410	1565	1785	2005	700	878	1056	1234	1412	1590	1768	1946	2124	2302
L4		600							670									
b		505	650	945	1230	1385	1605	1825	488	666	844	1022	1200	1378	1556	1734	1912	2090
B		288–310																
H		2600（1300）							2300（1300）									
d		31																
自重 Crane deadweight 运行 Operate	crane weight (kg)	2300	2400	2600	2750	2850	3000	3100	1730	1802	1873	1945	2016	2087	2159	2230	2300	2373
固定 Fix		1850	1950	2150	2300	2375	2550	2650	1333	1405	1458	1529	1600	1672	1743	1815	1886	1957

型号	Type																	
起重量	Capacity(t)	20												32				
起升高度	Hoisting(m)	9	12	18	24	9	12	15	18	21	24	27	30	9	12	16	20	24
起升速度	Hoisting speed(m/min)	3.3(0.33/3.3)				4.2(0.42/4.2)								3(0.3/3)				
运行速度	Travel speed(m/min)	18				18								18				
钢丝绳 绳径	Dia(mm)	21.5												26				
钢丝绳 结构	Specification																	
运行轨道	Track	56a–63c												63c以上				
最小曲率半径	Min curvature radius(m)	3	4	5.5	7.6	3	3.5	4	5	6	7	8	9	3.5	4.5	5.8	7.2	8.7
起升电机 Lifting motor 型号	Type	BZD$_1$52–4(BZDS$_1$)												BZD$_1$62–6(BZDS$_1$)				
起升电机 Lifting motor 功率	Power(kw)	18.5（2.2/18.5　4极）																
起升电机 Lifting motor 转速	Rotation speed(m/min)													960				
起升电机 Lifting motor 电流	Current(A)	42												43				
运行电机 Travelling motor 型号	Type	BZDY$_1$21–4												BZDY$_1$21–4				
运行电机 Travelling motor 功率	Power(kw)	0.8×4												0.8×4				
运行电机 Travelling motor 转速	Rotation speed(m/min)																	
运行电机 Travelling motor 电流	Current(A)	2.4												4.3				
结合次数	No.of Connecting(次)																	
工作制度	Working system																	
电源	Power source																	
基本尺寸 Basic dimension L	basie dimensions (mm)	1875	2108	2574	3040	1747	1942	2153	2364	2575	2786	2997	3208	1913	2127	2412	2697	2982
L1		1004	1237	1703	2169	948	1143	1354	1565	1776	1987	2198	2409	1056	1270	1555	1840	2125
L2		402				330								396				
L3		858	1091	1557	2023	840	1035	1246	1457	1668	1879	2090	2301	916	1130	1415	1700	1985
L4		600				670								600				
b		604	837	1303	1769	548	743	954	1165	1376	1587	1798	2009	656	870	1155	1440	1725
B		306–320				288–310								320				
H		2500（1300）				2300（1300）								2500（1500）				
d																		
自重 Crane deadweight 运行 Operate	crane weight (kg)	2650	2820	3000	3450	2038	2127	2225	2369	2440	2520	2644	2727	3085	3150	3470	3695	3900
固定 Fix		1900	2070	2250	2700	1525	1603	1689	1780	1909	1988	2112	2195	2265	2320	2625	2840	3030

LD型1~20t电动单梁桥式起重机
LD type 1~20t of Electric Single–beam Bridge Crane

LD型1–20吨电动单梁起重机具有结构合理，整机刚性强的特点。整机与CD$_1$型、MD$_1$、HC型电动葫芦配套使用，是一种轻小型的起重机械。其起重量为1t–20t。跨度为7.5–31.5m，工作级别为A3，工作环境温度为–25℃–40℃。

本产品广泛用于工厂、仓库、料场等不同场合吊运货物，禁止在易燃、易爆腐蚀性介质环境中使用。

本产品设有地面和操纵室两种操作形式。操纵室有开式、闭式两种，可根据实际情况分为左或右安装两种形式，入门方向有侧面及端面两种，以满足用户在各种不同需要的情况下进行选择。

LD model single beam motor crane is improved and designed on the basis of LD model. It is characterized by more reasonable structure and higher steel as a whole , used together with CD1 model, MD1 model electric hoist as a complete set, it is light duty crane with a capacityof l to 10 tons,the span is 7.5-31.5m , working grade is A3.working temperature is -25℃ -40℃.

This product is widely used in Plants ,warehouses ,and material stocks to lift goods. It is prohibited to use the equipment in the combustible,explosives environment.

This product has two operational methods ground or operational room which has open model and closed model and can be installed on left or right side according to practical situation .And the direction of entering the gate has two forms ,sideway and ends in order to satisfy the users' choice under different conditions.

外形尺寸图 Outer size Diagram

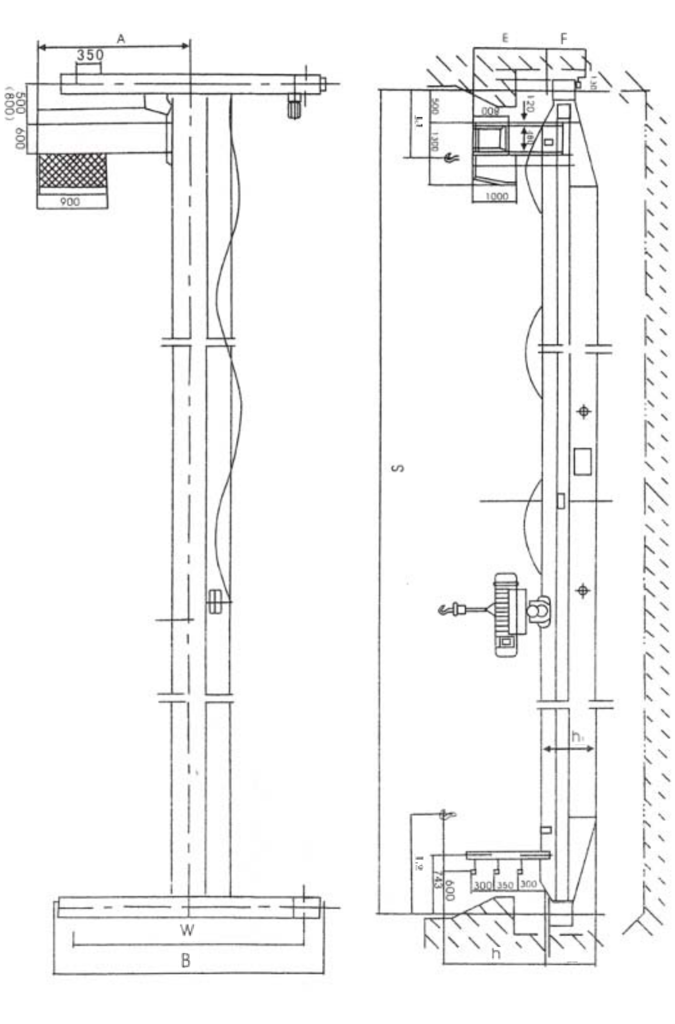

本样本所提供重量为设计值，制造值为±5–15%。

The weight provided in this sample is design value, and the manufacturing value is ±5-15%

LD型1~10t电动单梁桥式起重机

LD Type 1~10t of Electric Single-beam Bridge Crane

技术规格 Technical specifications

起重机运行机构 Crane travelling mechanism	运动速度m/min Travelling speed		（地）20 Ground	（地）30 Ground	（空地）45 Air operation&Ground	（空）60 Air operation	（空）75 Air operation
	减速比 Decelerate speed rate		58.78	39.38	26.36	19.37	15.88
	电动机 Motor	型号 Type	YSE80₂-4			YSE90L-4	
		功率 Power kw	2×0.8			2×1.5	
		转速 (r/min) Ratational speed	1200				
起升机构 Lifting mechanism (electric hoist)& electric hoist travelling mechanism	电动葫芦型式 Electric hoist CD_1 MD_1		CD_1型 MD_1型				
	起升速度 V_1 (m/min)Lifting speed		8（7） 8/0.8（7/0.7）				
	起升高度 H (m)Lifting height		6 9 12 18 24 30				
	运行速度 V_2 (m/min)Moving speed		20；30				
	电 动 机 Motor		锥形鼠笼型 cone squirrel-cage model				
工作制度 Working system	A3						
电源 Power	3相 three-phase 380v 50Hz						
车轮直径 Wheel diameter	ϕ250mm						
轨道面宽 Width of track	37-70mm						
A	1550（1-5吨和10吨7.5<LK≤16.5时用尺寸）1770（10吨16.5<LK≤22.5时用尺寸）						
E	1880						
F	520（1-5吨动作尺寸）584（3-5吨17.5<LK≤22.5 10吨7.5<LK≤16.5动作尺寸） 634（10吨 16.5<LK≤22.5）						

起重量t Lifting weight	跨度m Span	起重机总重（t） Total weight		最大轮压（t） Max.wheel pressure		最小轮压（t） Min.wheel pressure		基本尺寸（mm） Basic size						
		地操 ground operation	空操 air operation	地操 ground operation	空操 air operation	地操 ground operation	空操 air operation	h_1	B	w	l_1	l_2	h	H_1
1	7.5	1.65	2.05	1.08	1.38	0.40	0.40	550	2000	1500	796	1274	910	490
	8	1.69	2.09	1.09	1.39	0.41	0.41							
	8.5	1.74	2.14	1.10	1.4	0.42	0.42							
	9	1.79	2.19	1.12	1.42	0.44	0.44							
	9.5	1.83	2.23	1.13	1.43	0.45	0.45							
	10	1. 88	2.28	1.14	1.44	0.46	0.46							
	10.5	1.92	2.32	1.15	1.45	0.47	0.47							
	11	1.97	2.37	1.16	1.46	0.48	0.48							
	11.5	2.00	2.40	1.17	1.47	0.49	0.49		2500	2000				
	12	2.06	2.46	1.18	1.48	0.50	0.50							
	12.5	2.15	2.55	1.21	1.51	0.53	0.53							
	13	2.20	2.60	1.23	1.53	355	355							
	13.5	2.24	2.64	1.24	1.54	0.56	0.56							
	14	2.29	2.69	1.25	1.55	0.57	0.57							
	14.5	2.42	2.82	1.28	1.58	0.60	0.60	595	3000	2500			995	
	15	2.47	2.87	1.30	1.60	0.62	0.62							
	15.5	2.52	2.92	1.31	1.61	0.63	0.63							
	16	2.57	2.97	1.32	1.62	0.64	0.64							
	16.5	2.62	3.02	1.33	1.63	0.65	0.65							
	17	2.67	3.07	1.35	1.65	0.67	0.67							
	19.5	3.00	3.40	1.44	1.74	0.76	0.76	650					970	530
	22.5	3.41	3.81	1.54	1.84	0.86	0.86	700	3500	3000				580
	25.5	4.44	4.84	1.65	1.95	1.05	1.05	800	4000	3500			990	660
	28.5	5.68	6.08	1.96	2.26	1.36	1.36	880	4500	4000			1005	725
	31.5	6.78	7.18	2.24	2.54	1.64	1.64	980					995	835

LD型1~10t电动单梁桥式起重机

LD Type 1~10t of Electric Single-beam Bridge Crane

技术规格 Technical specifications

2	7.5	1.78	2.18	1.64	1.94	0.4	0.4	580	2000	1500	871.5	1292.5	1120	490
	8	1.82	2.22	1.65	1.95	0.41	0.41							
	8.5	1.86	2.26	1.66	1.96	0.42	0.42							
	9	1.92	2.32	1.68	1.98	0.44	0.44							
	9.5	1.96	2.36	1.69	1.99	0.45	0.45							
	10	2	2.4	1.7	2	0.46	0.46							
	10.5	2.05	2.45	1.71	2.01	0.47	0.47							
	11	2.1	2.5	1.72	2.02	0.48	0.48							
	11.5	2.21	2.61	1.75	2.05	0.51	0.51	595	2500	2000			1135	
	12	2.26	2.66	1.76	2.06	0.52	0.52							
	12.5	2.35	2.75	1.79	2.09	0.55	0.55							
	13	2.4	2.8	1.81	2.11	0.57	0.57							
	13.5	2.45	2.85	1.82	2.12	0.58	0.58							
	14	2.5	2.9	1.83	2.13	0.59	0.59							
	14.5	2.63	3.03	1.87	2.17	0.63	0.63	700	3000	2500			1150	580
	15	2.64	3.09	1.88	2.18	0.64	0.64							
	15.5	2.74	3014	1.89	2.19	0.65	0.65							
	16	2.8	3.2	1.91	2.21	0.67	0.67							
	16.5	2.85	3.25	1.92	2.22	0.68	0.68							
	17	2.91	3.51	1.93	2.23	0.69	0.69							
	19.5	3.85	4.25	2.18	2.48	0.94	0.94	800					1170	660
	22.5	4.67	5.07	2.38	2.68	1.14	1.14	880	3500	3000			1185	725
	25.5	5.86	6.26	2.5	2.8	1.15	1.54	980	4000	3500			1175	835
	28.5	7.05	7.45	2.81	3.11	1.68	1.68	1050	4500	4000			1240	940
	31.5	7.96	8.36	3.04	3.14	1.91	1.91	1150						
3	7.5	1.88	2.28	2.15	2.45	0.41	0.41	650	2000	1500	818.5	1291	1270	530
	8	1.93	2.33	2.16	2.46	0.42	0.42							
	8.5	1.98	2.38	2.18	2.48	0.44	0.44							
	9	2.03	2.43	2.19	2.49	0.45	0.45							
	9.5	2.08	2.48	2.2	2.5	0.46	0.46							
	10	2.13	2.53	2.22	2.52	0.48	0.48							
	10.5	2.18	2.58	2.23	2.53	0.49	0.49							
	11	2.24	2.64	2.24	2.54	0.5	0.5							
	11.5	2.32	2.72	2.25	2.56	0.52	0.52	700	2500	2000				580
	12	2.38	2.78	2.28	2.58	0.54	0.54							
	12.5	2.47	2.87	2.31	2.61	0.57	0.57							
	13	2.53	2.93	2.32	2.62	0.58	0.58						1270	
	13.5	2.59	2.99	2.34	2.64	0.6	0.6							
	14	2.64	3.04	2.35	2.65	0.61	0.61							
	14.5	3.17	3.57	2.48	2.78	0.74	0.74	800	3000	2500			1290	660
	15	3.25	3.65	2.5	2.8	0.76	0.76							
	15.5	3.31	3.71	2.52	2.82	0.78	0.78							
	16	3.38	3.78	2.54	2.84	0.8	0.8							
	16.5	3.45	3.85	2.55	2.85	0.81	0.81							
	17	3.53	3.93	2.57	2.87	0.83	0.83							
	19.5	4.28	4.68	2.8	3.1	1.06	1.06	880					1305	725
	22.5	4.83	5.23	2.94	3.24	1.2	1.2	980	3500	3000			1310	820
	25.5	6.2	6.6	3.08	3.38	1.47	1.47	1050	4000	3500			1320	880
	28.5	7.31	7.71	3.36	3.66	1.74	1.74	1150					1360	940
	31.5	8.71	9.11	3.72	4.02	2.09	2.09	1220					1320	1050
5	7.5	2.14	2.54	3.28	3.58	0.42	0.42	720	2000	1500	841.5	1310	1303	580
	8	2.2	2.6	3.29	3.59	0.43	0.43							
	8.5	2.25	2.65	3.3	3.6	0.44	0.44							
	9	2.31	2.71	3.32	3.62	0.46	0.46							
	9.5	2.37	2.77	3.33	3.63	0.47	0.47							
	10	2.42	2.82	3.35	3.65	0.49	0.49							
	10.5	2.48	2.88	3.36	3.66	0.5	0.5							
	11	2.51	2.91	3.37	3.67	0.51	0.51							
	11.5	2.95	3.35	3.48	3.78	0.62	0.62	800	2500	2000			1332	660
	12	3.02	3.42	3.5	3.8	0.64	0.64							
	12.5	3.12	3.52	3.53	3.83	0.67	0.67							
	13	3.21	3.61	3.55	3.85	0.69	0.69							
	13.5	3.27	3.67	3.57	3.87	0.71	0.71							
	14	3.34	3.74	3.59	3.89	0.73	0.73							

LD型1~10t电动单梁桥式起重机

LD Type 1~20t of Electric Single-Beam Bridge Crane

技术规格 Technical specifications

起重量t Lifting weight	跨度m Span	起重机总重（t） Total weight		最大轮压（t） Max.wheel pressure		最小轮压（t） Min.wheel pressure		基本尺寸（mm） Basic size						
		地操 ground operation	空操 air operation	地操 ground operation	空操 air operation	地操 ground operation	空操 air operation	h_1	B	W	l_1	l_2	h	H_1
5	14.5	3.44	4.04	3.68	3.98	0.82	0.82	920	3000	2500	841.5	1310	1388	725
	15	3.53	4.13	3.7	4	0.84	0.84							
	15.5	3.61	4.21	3.72	4.02	0.86	0.86							
	16	3.69	4.29	3.74	4.04	0.88	0.88							
	16.5	3.76	4.36	3.76	4.06	0.9	0.9							
	17	3.84	4.44	3.78	4.08	0.92	0.92							
	19.5	4.57	4.97	3.93	4.23	1.07	1.07	980					1363	835
	22.5	5.65	6.05	4.07	4.37	1.34	1.34	1050	3500	3000			1408	880
	25.5	6.51	6.91	4.16	4.46	1.51	1.51	1150	4000	3500			1408	890
	28.5	8.17	8.57	4.58	4.88	1.92	1.92	1220	4500	4000			1458	1050
	31.5	8.96	9.46	4.79	5.19	2.12	2.12	1260	4500	4000			1468	1065
10	7.5	2.87	3.47	5.1	5.4	0.44	0.44	880	2000	1500	1235	1935	1470	720
	8	2.95	3.55	5.2	5.5	0.46	0.46							
	8.5	3.02	3.62	5.27	5.57	0.48	0.48							
	9	3.1	3.7	5.34	5.67	0.51	0.51							
	9.5	3.17	3.77	5.37	5.7	0.53	0.53							
	10	3.24	3.84	5.46	5.76	0.55	0.55							
	10.5	3.4	4	5.53	5.83	0.57	0.57							
	11	3.46	4.08	5.57	5.87	0.6	0.6							
	11.5	3.7	4.3	5.66	5.96	0.66	0.66	980	2500	2000			1505	835
	12	3.79	4.39	5.71	6.01	0.68	0.68							
	12.5	3.87	4.47	5.75	6.05	0.7	0.7							
	13	3.95	4.55	5.79	6.09	0.73	0.73							
	13.5	4.1	4.7	5.85	6.15	0.76	0.76							
	14	4.5	4.76	5.97	6.27	0.78	0.78							
	14.5	4.6	5.2	6.01	6.31	0.87	0.87	1050	3000	2500			1515	880
	15	4.7	5.3	6.06	6.36	0.9	0.9							
	15.5	4.8	5.4	6.09	6.39	0.93	0.93							
	16	4.9	5.5	6.14	6.44	0.95	0.95							
	16.5	5	5.6	6.17	6.47	0.98	0.98							
	17	5.1	5.7	6.2	6.5	1	1							
	19.5	5.7	6.3	6.41	6.71	1.27	1.27	1150						890
	22.5	7	7.6	6.79	7.09	1.55	1.55	1250	3500	3000				920
	25.5	8.68	9.08	7.15	7.45	1.94	1.94	1300	4000	3500			1600	1100
	28.5	11.15	11.55	7.78	8.1	2.56	2.56	1400	4500	4000			1620	1130
	31.5	12.64	13.04	8.19	8.49	2.93	2.93	1500	4500	4000			1650	1200

LD型16t电动单梁桥式起重机

LD Type 16t of Electric Single-Beam Bridge Crane

技术规格 Technical specifications

起重机运行机构 Crane travelling mechanism	运动速度m/min Travelling Speed		（地）20 Ground	（地）30 Ground	（空地）45 Air operation&Ground	（空）60 Air operation	（空）75 Air operation
	速比 Speed ratio		58.78	39.38	26.36	19.37	15.88
	电动机 Motor	型号 Type	YSE100L1-4	YSE90L1-4/1.5KW	ZDR112L1-4		
		功率 Power kw	2.2×2	2.2×2	2.2×2		
		转速 (r/min)Rotationa speed	1200/1380				
起升机构 Lifting mechanism (electric hoist)& electric hoist travelling mechanism	电动葫芦型式 Electric hoist CD1 MD1		CD1型 MD1型				
	起升速度 V1 (m/min)Lifting speed		3.5、3.5/0.35				
	起升高度 H (m)Lifting heiht		12 18 24 30				
	运行速度 V2 (m/min) Travelling speed		20（30）				
	电 动 机 Motor		锥形鼠笼型 Tape squirre				
工作制度	Working system		A3				
电源	Power		3相380v 50Hz three-phase				
车轮直径	Wheel diameter		ϕ250mm/ϕ370mm				
轨道面宽	Width of track		37-70mm				

起重量t Lifting weight	跨度m Span	基本尺寸（mm） Basic size							起重机质量（t） Crane total weight		最大轮压（t） Max.wheel pressure		最小轮压（t） Min.wheel pressure	
		H_1	H_2	H_3	B	C_1	C_2	W	地操 ground operation	空操 air operation	地操 ground operation	空操 air operation	地操 ground operation	空操 air operation
16	7.5	820	1780	1000	2000	1830	1230	1500	3.66	4.16	9.67	10.07	0.82	0.82
	8								3.74	4.24	9.69	10.09	0.85	0.85
	8.5								3.82	4.32	9.71	10.11	0.88	0.88
	9								4.04	4.54	9.76	10.16	0.91	0.91
	9.5								4.13	4.63	9.78	10.18	0.94	0.94
	10								4.21	4.71	9.8	10.2	0.97	0.97
	10.5								4.29	4.79	9.82	10.22	1.00	1.00
	11								4.38	4.88	9.85	10.25	1.02	1.02
	11.5	875	1825	1100	2500	1830	1230	2000	4.92	5.42	9.98	10.38	1.05	1.05
	12								5.03	5.53	10.00	10.40	1.07	1.07
	12.5								5.13	5.63	10.03	10.43	1.09	1.09
	13								5.24	5.74	10.06	10.46	1.11	1.11
	13.5								5.34	5.84	10.085	10.485	1.13	1.13
	14								5.44	5.94	10.11	10.51	1.15	1.15
	14.5	925	1825	1150	3000	1830	1230	2500	5.87	6.37	10.22	10.62	1.35	1.35
	15								5.98	6.48	10.25	10.65	1.37	1.37
	15.5								6.10	6.60	10.27	10.68	1.38	1.38

LD型16t电动单梁桥式起重机

LD Type 16t of Electric Single-Beam Bridge Crane

技术规格 Technical specifications

起重量t Lifting weight	跨度m Span	基本尺寸（mm） Basic size							起重机质量（t） Crane total weight		最大轮压（t） Max.wheel pressure		最小轮压（t） Min.wheel pressure	
		H_1	H_2	H_3	B	C_1	C_2	W	地操 ground operation	空操 air operation	地操 ground operation	空操 air operation	地操 ground operation	空操 air operation
16	16	925	1825	1150	3000	1830	1230	2500	6.2	6.7	10.3	10.7	1.41	1.41
	16.5								6.3	6.8	10.33	10.73	1.43	1.43
	17								6.4	6.9	10.35	10.75	1.45	1.45
	17.5	1050	1800	1250	3000	1830	1230	2500	7.11	7.61	10.53	10.93	1.63	1.63
	18								7.24	7.74	10.56	10.96	1.66	1.66
	18.5								7.36	7.86	10.59	10.99	1.69	1.69
	19								7.5	8.0	10.63	11.03	1.72	1.72
	19.5								7.62	8.12	10.66	11.06	1.75	1.75
	20	1130	1870	1400	3500	1830	1230	3000	8.2	8.7	10.8	11.2	1.78	1.78
	21.5								8.56	9.06	10.89	11.29	1.80	1.80
	22								8.75	9.25	10.94	11.34	1.82	1.82
	22.5								8.89	9.39	10.97	11.37	1.83	1.83
	23	1200	1900	1500	4000	1830	1230	3500	10.36	10.86	11.34	11.74	2.02	2.02
	23.5								10.52	11.02	11.38	11.78	2.06	2.06
	24								10.68	11.18	11.42	11.82	2.10	2.10
	24.5								10.8	11.3	11.45	11.85	2.14	2.14
	25								11	11.5	11.5	11.9	2.18	2.18
	25.5								11.2	11.7	11.55	11.95	2.30	2.30
	26	1300	1950	1650	4500	1830	1230	4000	12.2	12.7	11.8	12.2	2.35	2.35
	26.5								12.4	12.9	11.85	12.25	2.40	2.40
	27								12.6	13.1	11.9	12.3	2.45	2.45
	27.5								12.8	13.3	11.95	12.35	2.50	2.50
	28								13	13.5	12	12.4	2.55	2.55
	28.5								13.2	13.7	12.05	12.45	2.70	2.70

LD型20t电动单梁桥式起重机

LD Type 20t of Electric Single-Beam Bridge Crane

技术规格 Technical specifications

起重机运行机构 Crane travelling mechanism	运动速度m/min Travelling Speed		（地）20 Ground	（地）30 Ground	（空地）45 Air operation&Ground	（空）60 Air operation	（空）75 Air operation
	速比	Speed ratio	58.78	39.38	26.36	19.37	15.88
	电动机 Motor	型号 Type	YSE100L1-4	YSE100L1-4 YSE90L1-4	ZDR112L1-4		
		功率 Power kw	2.2×2	2.2×2	2.2×2		
		转速 (r/min)Rotationa speed	1200/1380				
起升机构 Lifting mechanism (electric hoist)& electric hoist travelling mechanism	电动葫芦型式 Electric hoist CD1 MD1		CD1型 MD1型 HC型				
	起升速度 V1 (m/min)Lifting speed		3.5、3.5/0.35				
	起升高度 H (m)Lifting heiht		12 18 24 30				
	运行速度 V2 (m/min)Moving speed		20（30）				
	电 动 机 Motor		锥形鼠笼型 Tape squirre				
工作制度	Working system		A3				
电源	Power		3相380v 50Hz three-phase				
车轮直径	Wheel diameter		ϕ370mm				
轨道面宽	Width of track		37-70mm				

起重量t Lifting weight	跨度m Span	基本尺寸（mm） Basic size							起重机质量（t） Crane total weight		最大轮压（t） Max.wheel pressure		最小轮压（t） Min.wheel pressure	
		H_1	H_2	H_3	B	C_1	C_2	W	地操 ground operation	空操 air operation	地操 ground operation	空操 air operation	地操 ground operation	空操 air operation
20	7.5	900	2350	1050	2000	1830	1230	1500	5.80	6.20	12.95	13.35	0.85	0.85
	8								5.90	6.30	12.98	13.38	0.88	0.88
	8.5								6.00	6.40	13.00	13.40	0.91	0.91
	9								6.10	6.50	13.03	13.43	0.94	0.94
	9.5								6.20	6.60	13.05	13.45	0.97	0.97
	10								6.30	6.70	13.07	13.47	1.00	1.00
	10.5								6.40	6.80	13.09	13.49	1.03	1.03
	11								6.50	6.90	13.11	13.51	1.05	1.05
	11.5	970	2380	1150	2500	1830	1230	2000	6.90	7.30	13.23	13.63	1.20	1.20
	12								7.00	7.40	13.25	13.65	1.24	1.24
	12.5								7.12	7.52	13.28	13.68	1.29	1.29
	13								7.24	7.64	13.31	13.71	1.33	1.33
	13.5								7.36	7.76	13.34	13.74	1.37	1.37
	14								7.47	7.87	13.37	13.77	1.40	1.40
	14.5	1050	2450	1300	3000	1830	1230	2500	8.20	8.60	13.55	13.95	1.55	1.55
	15								8.30	8.70	13.58	13.98	1.57	1.57
	15.5								8.44	8.84	13.61	14.01	1.59	1.59

LD型20t电动单梁桥式起重机

LD Type 16t of Electric Single-Beam Bridge Crane

技术规格 Technical specifications

起重量t Lifting weight	跨度m Span	基本尺寸（mm） Basic size							起重机质量（t） Crane total weight		最大轮压（t） Max.wheel pressure		最小轮压（t） Min.wheel pressure	
		H_1	H_2	H_3	B	C_1	C_2	W	地操 ground operation	空操 air operation	地操 ground operation	空操 air operation	地操 ground operation	空操 air operation
20	16	1050	2450	1300	3000	1830	1230	2500	8.57	9.07	13.64	14.04	1.61	1.61
	16.5								8.7	9.2	13.67	14.07	1.63	1.63
	17								8.8	9.3	13.7	14.1	1.65	1.65
	17.5	1130	2470	1400	3000	1830	1230	2500	9.43	9.93	13.86	14.26	1.75	1.75
	18								9.6	10.1	13.9	14.3	1.79	1.79
	18.5								9.7	10.2	13.94	14.34	1.83	1.83
	19								9.9	10.4	13.98	14.38	1.87	1.87
	19.5	1180	2470	1450	3500	1830	1230	3000	10.7	11.2	14.18	14.58	1.91	1.91
	20								10.9	11.4	14.23	14.63	2.05	2.05
	21.5								11.3	11.8	14.33	14.73	2.07	2.07
	22	1280	2470	1550					12.2	12.7	14.55	14.95	2.09	2.09
	22.5								12.4	12.9	14.6	15	2.11	2.11
	23				4000	1830	1230	3500	12.7	13.2	14.68	15.08	2.3	2.3
	23.5								12.9	13.4	14.73	15.13	2.32	2.32
	24								13.1	13.6	14.78	15.18	2.34	2.34
	24.5								13.3	13.8	14.83	15.23	2.36	2.36
	25	1350	2500	1650	4500	1830	1230	4000	14.4	14.9	15.1	15.5	2.38	2.38
	25.5								14.7	15.2	15.18	15.58	2.65	2.65
	26								14.9	15.4	15.23	15.63	2.71	2.71
	26.5								15.1	15.6	15.28	15.68	2.77	2.77
	27								15.3	15.8	15.33	15.73	2.83	2.83
	27.5								15.5	16	15.38	15.78	2.89	2.89

LDY型冶金电动单梁起重机

LDY Metallurgy Electric Single Girder Overheand Crane

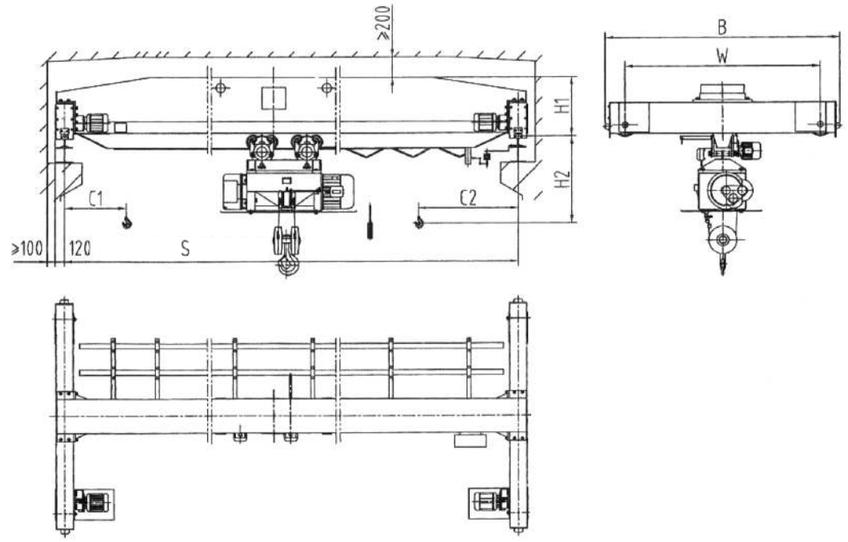

1、LDY冶金电动单梁主要用于吊运熔融金属。

2、起重量≤10t，主梁底部采用特殊隔热处理，工作环境温度-20~60℃。

Brief introduction:

1、LDY single girder metallurgical crane mainly used for lifting molten metal.

2、Lifting capacity≤ 10t,Dealing with special thermal baffle felt for main girder, Work environment temperature -20~60℃.

LDY型冶金电动单梁起重机

LDY Metallurgy Electric Single Girder Overheand Crane

技术规格 Technical specifications

起重机运行机构 Crane travelling mechanism	运动速度 m/min Travelling Speed		20	30
	速比 Speed ratio		58.95	39.42
	电动机 Motor	型号 Type	锥形鼠笼 cone squirrel-cage	
		功率(kw) Power	0.8×2、1.5×2	
		转速(r / min) Rotational speed	1380	
起升机构(电动葫芦)及运行机构 lifting mechanism (electric hoist)& electric hoist travelling mechanism	电动葫芦形式 Model of ecectric hoist		YH_{II}型 YH_{II}model	
	起升速度(m/min) Lifting speed		8、7	
	起升高度H(m) Lifting height		9、12、18、20	
	运动速度(m/min) Travelling		20	
	电动机 Motor		锥形鼠笼型 cone squirrel-cage model	
工作制度 Work system			中级 intermediate Jc=25%	
电 源 Power supply			380V 50Hz three-phase	
车轮直径 Wheel diameter(mm)			Φ250、Φ370	
轨道面宽 Width of track(mm)			37~70	

起重量 Lifting Capacity	跨度 span	起重机总重 Crane total weight	最大轮压 Max.wheel load	最小轮压 Min.wheel load	基本尺寸（mm） Basic dimension					
t	span(m)	(地面操作) G(t) Ground control	Rmax (kN)	Rmin (kN)	踏面至主梁顶 H1(mm) Wheel tread approach to top	踏面至吊钩中心 H2(mm) Wheel tread approach to center of hook	端梁轮距 W(mm) End carriage wheel base	端梁总长 B(mm) Total length of end carriage	吊钩左极限 C1(mm) Hook approach to limit position on the left	吊钩右极限 C2(mm) Hook approach to limit position on the right
2	7.5	1.92	16.1	4.1	530	1270	1500	2000	871	1291
	8	1.97	16.4	4.2						
	8.5	2.03	16.6	4.3						
	9	2.09	16.8	4.5						
	9.5	2.14	17	4.6						
	10	2.19	17.2	4.7						
	10.5	2.25	17.4	4.9						
	11	2.30	17.6	5						
	11.5	2.41	18	5.3	580	1270	2000	2500	871	1291
	12	2.47	18.2	5.4						
	12.5	2.53	18.3	5.5						
	13	2.58	18.5	5.7						
	13.5	2.64	18.7	5.8						
	14	2.70	18.9	5.9						
	14.5	3.18	20.1	7.2	660	1290	2000	2500	871	1291
	15	3.25	20.3	7.3						
	15.5	3.32	20.5	7.5						
	16	3.39	20.7	7.7			2500	3000		
	16.5	3.46	20.9	7.9						
	17	3.53	21.1	8						

LDY型冶金电动单梁起重机

LDY Metallurgy Electric Single Girder Overheand Crane

技术规格 Technical specifications

起重量 Lifting Capacity	跨度 span	起重机总重 Crane total weight	最大轮压 Max.wheel load	最小轮压 Min.wheel load	基本尺寸（mm） Basic dimension					
t	span(m)	(地面操作) G(t) Ground control	Rmax (kN)	Rmin (kN)	踏面至主梁顶 H1(mm) Wheel tread approach to top	踏面至吊钩中心 H2(mm) Wheel tread approach to center of hook	端梁轮距 W(mm) End carriage wheel base	端梁总长 B(mm) Total length of end carriage	吊钩左极限 C1(mm) Hook approach to limit position on the left	吊钩右极限 C2(mm) Hook approach to limit position on the right
2	17.5	3.74	21.7	8.5	725	1305	2500	3000	871	1291
	18	3.81	21.9	8.7						
	18.5	3.88	22.1	8.9						
	19	3.95	22.3	9.1						
	19.5	4.03	22.5	9.3						
	20	4.79	24.4	11.2	835	1295	3000	3500	871	1291
	20.5	4.88	24.6	11.4						
	21	4.96	24.9	11.6						
	21.5	5.06	25.1	11.8						
	22	5.14	25.3	12						
	22.5	5.23	25.6	12.2						
	23	5.55	26.4	13	880	1330	3500	4000	871	1291
	23.5	5.64	26.6	13.3						
	24	5.73	26.9	13.5						
	24.5	5.82	27.1	13.7						
	25	5.91	27.3	13.9						
	25.5	6.01	27.6	14.2						
	26	7.58	31.5	18.1	940	1370	4000	4500	819	1291
	26.5	7.70	31.8	18.4						
	27	7.80	32.1	18.7						
	27.5	7.93	32.4	19						
	28	8.03	32.7	19.2						
	28.5	8.16	33	19.5						
3	7.5	2.27	18.9	4.6	580	1460	1500	2000	842	1310
	8	2.33	19.3	4.7						
	8.5	2.40	19.6	4.9						
	9	2.46	19.9	5						
	9.5	2.53	20.2	5.2						
	10	2.59	20.5	5.3						
	10.5	2.66	20.8	5.5						
	11	2.72	21	5.6						
	11.5	2.91	21.6	6.1	660	1460	2000	2500	842	1310
	12	2.98	21.8	6.3						
	12.5	3.05	22.1	6.4						
	13	3.12	22.3	6.6						
	13.5	3.19	22.6	6.8						
	14	3.26	22.8	6.9						
	14.5	3.48	23.4	7.5	725	1475	2000	2500	842	1310
	15	3.55	23.7	7.7						
	15.5	3.63	23.9	7.9						
	16	3.70	24.1	8			2500	3000		
	16.5	3.77	24.4	8.2						
	17	3.84	24.6	8.4						

LDY型冶金电动单梁起重机

LDY Metallurgy Electric Single Girder Overheand Crane

技术规格 Technical specifications

起重量 Lifting Capacity	跨度 span	起重机总重 Crane total weight	最大轮压 Max.wheel load	最小轮压 Min.wheel load	基本尺寸（mm） Basic dimension					
t	span(m)	(地面操作) G(t) Ground control	Rmax (kN)	Rmin (kN)	踏面至主梁顶 H1(mm) Wheel tread approach to top	踏面至吊钩中心 H2(mm) Wheel tread approach to center of hook	端梁轮距 W(mm) End carriage wheel base	端梁总长 B(mm) Total length of end carriage	吊钩左极限 C1(mm) Hook approach to limit position on the left	吊钩右极限 C2(mm) Hook approach to limit position on the right
3	17.5	4.49	26.2	10	835	1465	2500	3000	842	1310
	18	4.57	26.5	10.2						
	18.5	4.66	26.7	10.4						
	19	4.74	27	10.6						
	19.5	4.84	27.2	10.8						
	20	5.14	28	11.6	880	1500	3000	3500	842	1310
	20.5	5.24	28.3	11.8						
	21	5.32	28.5	12						
	21.5	5.42	28.8	12.3						
	22	5.50	29	12.5						
	22.5	5.60	29.3	12.7						
	23	6.32	31.1	14.6	890	1540	3500	4000	842	1310
	23.5	6.44	31.4	14.8						
	24	6.53	31.7	15.1						
	24.5	6.64	32	15.3						
	25	6.74	32.2	15.6						
	25.5	6.85	32.5	15.9						
	26	8.41	36.4	19.7	1050	1520	4000	4500	842	1310
	26.5	8.54	36.8	20.1						
	27	8.66	37.1	20.4						
	27.5	8.79	37.5	20.7						
	28	8.91	37.8	21						
	28.5	9.04	38.1	21.3						
5	7.5	2.77	30.8	5.9	720	1815	1500	2000	1293	1893
	8	2.84	31.6	6						
	8.5	2.92	32.3	6.1						
	9	2.99	33	6.3						
	9.5	3.07	33.6	6.4						
	10	3.14	34.2	6.5						
	10.5	3.22	34.7	6.7						
	11	3.29	35.2	6.9						
	11.5	3.66	36.4	7.8	835	1815	2000	2500	1293	1893
	12	3.74	36.9	7.9						
	12.5	3.83	37.3	8.1						
	13	3.92	37.8	8.3						
	13.5	4.01	38.2	8.5						
	14	4.09	38.6	8.7						
	14.5	4.35	39.4	9.4	880	1840	2000	2500	1293	1893
	15	4.43	39.8	9.5						
	15.5	4.53	40.2	9.8						
	16	4.62	40.5	10			2500	3000		
	16.5	4.71	40.9	10.2						
	17	4.80	41.2	10.4						

LDY型冶金电动单梁起重机

LDY Metallurgy Electric Single Girder Overheand Crane

技术规格 Technical specifications

起重量 Lifting Capacity	跨度 span	起重机总重 Crane total weight	最大轮压 Max.wheel load	最小轮压 Min.wheel load	基本尺寸（mm） Basic dimension					
t	span(m)	(地面操作) G(t) Ground control	Rmax (kN)	Rmin (kN)	踏面至主梁顶 H1(mm) Wheel tread approach to top	踏面至吊钩中心 H2(mm) Wheel tread approach to center of hook	端梁轮距 W(mm) End carriage wheel base	端梁总长 B(mm) Total length of end carriage	吊钩左极限 C1(mm) Hook approach to limit position on the left	吊钩右极限 C2(mm) Hook approach to limit position on the right
5	17.5	5.30	42.5	11.8	890	1950	2500	3000	1293	1893
	18	5.40	42.9	12						
	18.5	5.51	43.3	12.3						
	19	5.60	43.6	12.5						
	19.5	5.72	44	12.8						
	20	6.54	46.1	14.8	920	1970	3000	3500	1293	1893
	20.5	6.65	46.5	15.1						
	21	6.76	46.9	15.3						
	21.5	6.89	47.3	15.7						
	22	7.00	47.6	15.9						
	22.5	7.13	48	16.2						
	23	8.26	51.9	20.1	1100	1865	3500	4000	1293	1893
	23.5	8.38	52.4	20.5						
	24	8.51	52.8	20.8						
	24.5	8.68	53.3	21.2						
	25	8.80	53.6	21.5						
	25.5	8.93	54.1	21.9						
	26	12.74	62.5	30.2	1130	1890	4000	4700	1293	1893
	26.5	12.94	63	30.7						
	27	13.11	63.5	31.2						
	27.5	13.31	64.1	31.7						
	28	13.51	64.6	32.1						
	28.5	13.71	65.1	32.6						
10	7.5	3.66	51.5	6.6	820	2445	1500	2000	1293	1893
	8	3.74	52.7	6.8						
	8.5	3.84	53.7	7						
	9	3.93	54.7	7.1						
	9.5	4.02	55.6	7.3						
	10	4.11	56.4	7.5						
	10.5	4.21	57.1	7.7						
	11	4.30	57.8	7.9						
	11.5	4.69	59.3	8.9	875	2470	2000	2500	1293	1893
	12	4.79	59.9	9.1						
	12.5	4.90	60.6	9.4						
	13	5.00	61.1	9.6						
	13.5	5.11	61.7	9.8						
	14	5.21	62.3	10.1						
	14.5	6.03	64.6	12.1	925	2520	2000	2500	1293	1893
	15	6.15	65.2	12.4						
	15.5	6.28	65.7	12.7						
	16	6.40	66.2	13			2500	3000		
	16.5	6.53	66.8	13.3						
	17	6.64	67.3	13.5						

LDY型冶金电动单梁起重机

LDY Metallurgy Electric Single Girder Overheand Crane

技术规格 Technical specifications

起重量 Lifting Capacity	跨度 span	起重机总重 Crane total weight	最大轮压 Max.wheel load	最小轮压 Min.wheel load	基本尺寸（mm） Basic dimension					
t	span(m)	(地面操作) G(t) Ground control	Rmax (kN)	Rmin (kN)	踏面至主梁顶 H1(mm) Wheel tread approach to top	踏面至吊钩中心 H2(mm) Wheel tread approach to center of hook	端梁轮距 W(mm) End carriage wheel base	端梁总长 B(mm) Total length of end carriage	吊钩左极限 C1(mm) Hook approach to limit position on the left	吊钩右极限 C2(mm) Hook approach to limit position on the right
10	17.5	7.62	69.9	16	1050	2495	2500	3000	1293	1893
	18	7.75	70.4	16.3						
	18.5	7.91	71	16.7						
	19	8.04	71.4	17						
	19.5	8.21	72	17.4						
	20	8.70	73.4	18.6	1130	2545	3000	3500	1293	1893
	20.5	8.86	73.9	19						
	21	9.01	74.4	19.4						
	21.5	9.17	74.9	19.8						
	22	9.31	75.4	20.1						
	22.5	9.48	75.9	20.5						
	23	12.44	83.4	27.9	1200	2590	3500	4200	1293	1893
	23.5	12.65	84.1	28.5						
	24	12.83	84.6	28.9						
	24.5	13.04	85.3	29.4						
	25	13.23	85.8	29.9						
	25.5	13.44	86.4	30.4						
	26	14.53	89.2	33.1	1300	2600	4000	4700	1293	1893
	26.5	14.75	89.9	33.7						
	27	14.94	90.4	34.1						
	27.5	15.17	91.1	34.7						
	28	15.37	91.6	35.2						
	28.5	15.57	92.2	35.7						

注：如有其他要求，请在订货时特别提出。

我公司保留在无需任何通知的情况下对以上信息进行变更的权利。

Note:Other requirements please put forward when you place an order.

We reserve the right to change above information without any notice.

LDZ型电动单梁抓斗起重机

LDZ Electric Single Grab Crane

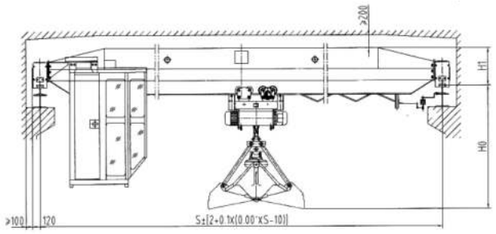

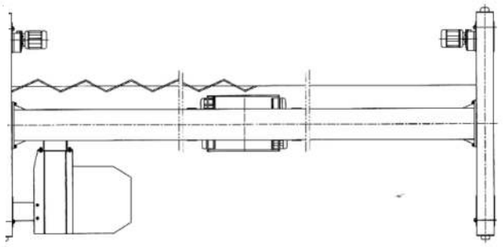

简介:

1、LDZ电动单梁抓斗起重机与葫芦抓斗小车配套使用,起重量为2~10t。

2、用于抓取各类松散的物料。

3、起重机包含抓斗自重。

Brief introduction

1、LDZ electric single-girder grab crane supporting by hoist grab trolley ,the lifting capacity is 2-10 tons.

2、The crane is used to grab all kinds of loose materials.

3、The lifting capacity include the deadweight of grab.

技术参数 Technical Data

起重量(t) Lifting capacity			2									3								
起升高度(m) Lifting height			16									16								
起升速度(m/min) Lifting speed			16									16								
物料比重(t/m³) Materials specific gravity			≤1									≤1								
工作制度 Working system			FC=25%、A4									FC=25%、A4								
运行速度 Travelling speed	大车 Crane		20/30(地操) Ground; 30/45(操纵室) Operator's cabin									20/30(地操) Ground; 30/45(操纵室) Operator's cabin								
	小车 Trolley		20/30									20/30								
抓斗Grab			型号 Type			自重t Deadweight			容积m³ Volume			型号 Type			自重 Deadweight			容积 Volume		
			DZ12-1			1.12			0.5			DZ12-1			1.12			0.5		
电动机 Motor	用途 Use		型号 Type			功率 Power			转速 Rotary speed			型号 Type			功率 Power			转速 Rotary speed		
	起升 Hoisting		ZD31-4			3			1380			ZD32-4			4.5			1380		
	开闭Open &close		ZD31-4			3			1380			ZD32-4			4.5			1380		
	大车运行 Crane travelling	地面 Ground	ZDY(D)21-4			2x0.8			1380			ZDY(D)21-4/ ZDY(D)22-4			2x0.8/2x1.5			1380		
		操纵室 Operator's cabin	ZDR100-4D			2x1.5			1380			ZDR100-4D			2x1.5			1380		
	小车运行 Trolley travelling		ZDY12-4			2x0.4			1380			ZDY12-4			2x0.4			1380		
跨度Span			4.5	7.5	10.5	13.5	16.5	19.5	22.5	25.5	28.5	4.5	7.5	10.5	13.5	16.5	19.5	22.5	25.5	28.5
起重机总重(t) Total weight		地面 Ground	3.45	3.82	4.15	4.45	5.36	5.93	7.12	7.81	10.05	3.54	3.98	4.37	4.9	5.49	6.55	7.31	8.56	10.7
		操纵室 Operator's cabin	3.85	4.22	4.55	4.94	5.76	6.33	7.52	8.21	10.45	3.94	4.38	4.77	5.3	5.89	6.95	7.71	8.96	11.1
最大轮压(t) Max.wheel load		地面 Ground	1.86	1.98	2.03	2.11	2.35	2.53	2.78	2.99	3.32	2.36	2.49	2.63	2.76	2.91	3.13	3.39	3.69	4.05
		操纵室 Operator's cabin	2.76	2.88	2.93	3.01	3.25	3.43	3.68	3.89	4.22	3.26	3.39	3.53	3.66	3.81	4.03	4.29	4.59	4.95
基本尺寸 Basic dimension	K/B	地面 Ground	1500/2000			2000/2500	2500/3000		3000/3500	3500/4000	4000/4500	1500/2000			2000/2500	2500/3000		3000/3500	3500/4000	4000/4500
		操纵室 Operator's cabin	2500/3000						3000/3500	3500/4000	4000/4500	2500/3000						3000/3500	3500/4000	4000/4500
	H_0		~3300									~3320								
	H_1		530			580	660	725	820	880	940	580			660	725	835	880	890	1050

LDZ型电动单梁抓斗起重机

LDZ electric single girder grab crane

技术参数 Technical Data

起重量(t) Lifting capacity			5									10							
起升高度(m) Lifting height			16									13							
起升速度(m/min) Lifting speed			16									14							
物料比重(t/m³) Materials specific gravity			≤1									≤1							
工作制度 Working system			FC=25%、A4									FC=25%、A4							
运行速度 Travelling speed	大车 Crane		20/30(地操) Ground; 30/45(操纵室) Operator's cabin									20/30(地操) Ground; 30/45(操纵室) Operator's cabin							
	小车 Trolley		20/30									20/30							
抓斗Grab			型号 Type		自重t Deadweight			容积m³ Volume				型号 Type		自重 Deadweight			容积 Volume		
			DZ12-2		1.2			0.75				DZ12-3		1.45			1		
电动机 Motor	用途Use		型号 Type		功率 Power			转速 Rotary speed				型号 Type		功率 Power			转速 Rotary speed		
	起升 Hoisting		ZD.41-4		7.5			1380				ZD.51-4		13			1380		
	开闭 Open &close		ZD.41-4		7.5			1380				ZD.51-4		13			1380		
	大车运行 Crane travelling	地面 Ground	ZDY(D).22-4/ ZDY(D).23-4		2x1.5/2x2.2			1380				ZDY(D).22-4/ ZDY(D).23-4		2x1.5/2x2.2			1380		
		操纵室 Operator's cabin	ZDR100-4D/ ZDR112L.-4		2x1.5/2x2.1			1380				ZDR100-4D/ ZDR112L.-4/ ZDR112L.-4		2X1.5/ 2X2.1/ 2X3.0			1350		
	小车运行 Crab travel		ZDY.21-4		2x0.8			1380				ZDY.21-4		2X0.8			1380		
跨度 Span			4.5	7.5	10.5	13.5	16.5	19.5	22.5	25.5	28.5	4.5	7.5	10.5	13.5	16.5	19.5	22.5	25.5	28.5
起重机总重（t） Total weight		地面 Ground	4.63	5.08	5.53	6.32	7.02	8.03	9.44	11.7	16	5.08	5.63	6.18	7.09	8.5	10.2	11.4	15.4	17.5
		操纵室 Operator's cabin	5.03	5.48	5.93	6.72	7.42	8.43	9.84	12.1	16.4	5.48	6.03	6.58	7.49	8.9	10.6	11.8	15.8	17.9
最大轮压（t） Max.wheel load		地面 Ground	3.66	3.81	3.89	3.98	4.18	4.48	4.87	5.29	6.05	6.08	6.28	6.42	6.69	7.16	7.47	7.65	8.59	9.45
		操纵室 Operator's cabin	4.56	4.71	4.79	4.88	5.08	5.38	5.77	6.19	6.95	6.98	7.18	7.32	7.59	8.06	8.37	8.55	9.49	10.4
基本尺寸 Basic dimension	K/B	地面 Ground	1500/2000			2000/2500	2500/3000		3000/3500	3500/4000	4000/4500	2000/2500				2500/3000		3000/3500	3500/4000	4000/4500
		操纵室 Operator's cabin	2500/3000						3000/3500	3500/4000	4000/4700	3000/3500							3500/4200	4000/4700
	H₀		~3580									~4000								
	H₁		720			835	880	890	920	1100	1130	820			875	925	1050	1130	1200	1300

防爆梁式起重机

Explosion Proof Beam Crane

简介

A Brief introduction

本起重机根据GB3836.1-2000《爆炸性气体环境用防爆电气设备 第一部分：通用要求》及GB3836.2-2000《爆炸性气体环境用防爆电气设备 第二部分：隔爆型“d”》的规定，电机、电器为隔爆型，防爆级别为ExdⅡCT4时，运行机构进行防火花处理。整机符合JB/T10219-2001《防爆梁式起重机》的规定，防爆等级分为ExdⅡBT4、ExdⅡCT4。具有结构合理、外形美观、防爆性强的特点。整机与HB、BCD型防爆电动葫芦配套使用。其最大起重量为63t。防爆梁式起重机共有三种形式：1、LXB防爆电动单梁悬挂起重机。2、LB防爆电动单梁起重机。3、LHB防爆电动葫芦桥式起重机。工作级别为A3-A4，工作环境温度为-25° C~40° C。

According to GB3836.1-2000《explosive gas atmosphere use explosion-proof electric equipment part 1:common requirements》and GB3836.2-2000《explosive gas atmosphere use explosion-proof electric equipment part 2:flameproof type d》,motor and electrical appliances of this crane are explosion proof type.When explosion proof grade is ExddII Ct4,travelling mechanism should do spark proof treatment.The whole machine meets standards of JB/T10219-2001《Specification for explosion-proof cranes with electric wire rope hoist》, explosion proof grade have ExdII BT4 and ExdII CT4 two kinds.It has characteristic of rational construction、perfect appearance and strong Ex technical performace.It can be used together with HB、BCD type explosion proof electric hoist.Its max lifting capacity is 63t and has three types:1、LXB explosion proof eleetric single girder suspension crane.2、LB explosion proof electric single girder crane. 3、LHB type explosion proof electric hoist double girder crane.The working class is A3-A4,working environment temperature is -25° C~40° C.

本起重机适用于工厂内具有防爆级别不高于B级或C级，引燃温度组别不低于T4（135° C）组的可燃性气体、蒸汽与空气形成的爆炸性气体环境中，所适用的危险区域为1区或2区，不适用于0区。

This crane adapts to the environment in factory that have explosive gas formed by inflammable gas□steam and air of which explosion proof grade is less than B grade or C grade and ignition temperature group is more than T4(l35°C)group. And the explosion proof electric hoist to l area or 2 area,not 0 area.

注：0区：在正常情况下，爆炸性气体混合物连续地、短时间频繁地出现或长时间存在的场所。

Notes:0 area:Under normal circumstances,the situation that explosive gas mixture appear continuously in a very short time or exist for a long time.

1区：在正常情况下，爆炸性气体混合物有可能出现的场所。

1 area:Under normal circumstances,the situation that explosive gas mixture maybe appear.

2区：在正常情况下，爆炸性气体混合物不能出现，仅在不正常情况下即有可能发生设备故障或误操作情况下，偶尔短时间出现的场所。

2 area: Under normal circumstances,explosive gas mixture can not appear.But under abnormal circumstances that equipment is out of order or misoperation takes place,the explosive gas mixture appcars occasionally in a short time.hoist to l area or 2 area,not 0 area.

本起重机所适用的危险气体举例见下表，未列入表内的其它危险气体见GB3836.1之附录。

Dangerous gas that this crane can be used in is listed as follows.Refer to the appendix of GB3836.l for other dangerous gas that has not been listed in the follow table.

防爆标志（类别、级别） EXplosion-proofmark （sorts、grade）	危险气体举例 dangerous gas
Exd II Bt4	乙烷、丙烷、丁烷、庚烷、癸烷、乙烯、丙烯、一氧化碳、汽油、丙酮、苯乙烯、甲苯、苯、甲醇、乙醇、氯乙烯、乙醛、二乙醚 Ethane、propane、butane、heptane、dcane、ethylene、propylene、carbon monoxide、petrol、acetone、styrene、toluene、carbinol、ethanol、chloroethylene、acetaldehyde、diethylether
Exd II Ct4	氢气、水煤气、乙炔及ExdIIBT4以外的气体 hydrogen gas water gas/acetylene and the gas except Exd II Bt4

LXB型防爆电动单梁悬挂起重机

LXB Type Explosion Proof Electric Single Girder Suspnsion Crane

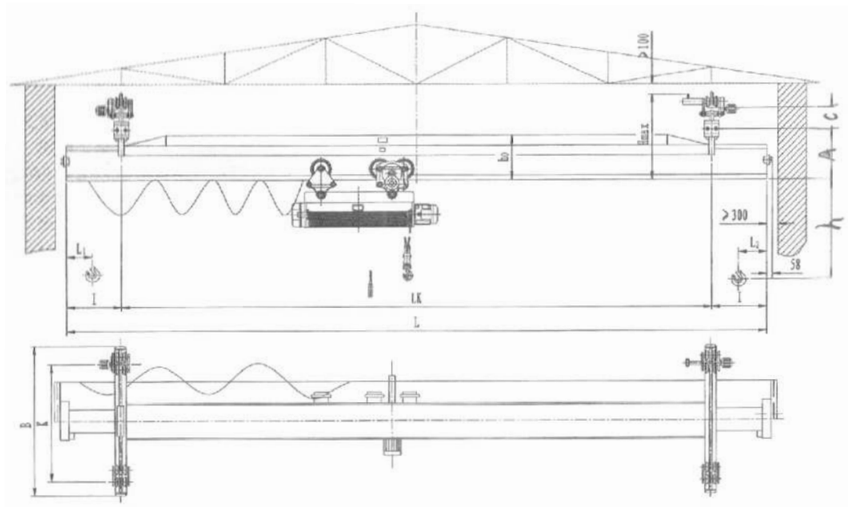

技术规格 Technical specifications

起升重量 Lifting capacity(t)				0.5,1,2,3,5,10
防爆等级 Explosion proof grade				dIIBT4或dIICT4
跨度 Span(m)				3~16
起重机运行机构 Crane traveling mechanism		运行速度 Traveling speed（m/min）		20
		电动机 Motor	0.5~3t	BZDY12-4/0.4KWX2 ,n=1380转/分
			5~10t	BZDY21-4/0.8KWX2 ,n=1380转/分
起升机构 Lifting mechanism	电动葫芦 Electric hoist	类型 Model		HB、BCD、BMD
		起升速度 Lifting speed（m/min）	0.5~5t	8,0.8/8
			10t	7,0.7/7
		起升高度 Lifting height(m)		6;9;12;18;24
	运行机构 Traveling mechanism	运行速度 Traveling speed(m/min)		20
		电动机 Motor		防爆锥形转子电机 Taper type rotor motor
工作制度 Working system				A3
电源 Power supply				三相交流 Three-phase AC380V 50Hz
车轮直径（mm）Diameter of the wheel		0.5~3t		Φ134
		5~10t		Φ154
适用轨道工字钢 Applicable track I-steel		0.5~2t		120a~145c
		3~5t		132a~145c
		10t		140a~163c

LXB型防爆电动单梁悬挂起重机

LXB Type Explosion Proof Electric Single Girder Suspnsion Crane

技术规格 Technical specifications

1t	K	mm	1000									1500									2000								
	B		1500									2000									2500								
	L2		134																										
	L1		256																										
	l		750									1000																	
	H max		~900																		~940								
	ho		540																		600								
	h		起升高度不大于9米时h=847；起升高度大于9米时h=947 When lifting height is not greater than 9m,h=847;When height is more than 9m,h=947																										
	A		430																		470								
	C		197~204																										
	最小轮压 Min wheel load	t	0.19	0.195	0.20	0.205	0.245	0.26	0.27	0.28	0.29	0.30	0.31	0.32	0.33	0.34	0.35	0.36	0.37	0.38	0.39	0.44	0.45	0.46	0.47	0.48	0.49	0.50	0.51
	最大轮压 Max wheel load	t	0.726	0.731	0.734	0.739	0.771	0.781	0.789	0.802	0.809	0.817	0.859	0.869	0.883	0.895	0.902	0.91	0.92	0.93	0.94	1.02	1.03	1.04	1.05	1.06	1.07	1.08	1.09
	起重机总重量 Total weight	t	0.76	0.78	0.79	0.81	0.94	0.98	1.01	1.05	1.08	1.11	1.28	1.32	1.36	1.4	1.43	1.46	1.5	1.54	1.58	1.93	1.97	2.01	2.05	2.09	2.13	2.17	2.21
0.5t	K	mm	1000									1500									2000								
	B		1500									2000									2500								
	L2		153.5																										
	L1		234																										
	l		750									1000																	
	H max		~900																										
	ho		550																										
	h		起升高度不大于9米时h=850；起升高度大于9米时h=930 When lifting height is not greater than 9m,h=847;When height is more than 9m,h=947																										
	A		430																										
	C		197~204																										
	最小轮压 Min wheel load	t	0.16	0.165	0.17	0.175	0.18	0.19	0.20	0.21	0.22	0.23	0.28	0.29	0.30	0.31	0.32	0.33	0.34	0.35	0.36	0.40	0.41	0.42	0.43	0.44	0.45	0.46	0.47
	最大轮压 Max wheel load	t	0.468	0.47	0.475	0.48	0.505	0.51	0.518	0.526	0.531	0.536	0.586	0.596	0.604	0.616	0.626	0.664	0.674	0.684	0.691	0.724	0.734	0.744	0.754	0.764	0.774	0.784	0.794
	起重机总重量 Total weight	t	0.72	0.73	0.75	0.77	0.88	0.89	0.91	0.98	0.97	0.99	1.19	1.23	1.26	1.29	1.33	1.48	1.52	1.56	1.59	1.72	1.76	1.80	1.84	1.88	1.92	1.96	2.00
额定载荷 Rated load	L (m)		4.5	5	5.5	6	6.5	7	7.5	8	8.5	9	10	10.5	11	11.5	12	12.5	13	13.5	14	14.5	15	15.5	16	16.5	17	17.5	18
	LK (m)		3	3.5	4	4.5	5	5.5	6	6.5	7	7.5	8	8.5	9	9.5	10	10.5	11	11.5	12	12.5	13	13.5	14	14.5	15	15.5	16

LXB型防爆电动单梁悬挂起重机

LXB Type Explosion Proof Electric Single Girder Suspnsion Crane

技术规格 Technical specifications

3t	K	mm	1000									1500									2000								
	B		1500									2000									2500								
	L2		151																										
	L1		278.5																										
	I		750									1000																	
	H max		~930									~970																	
	ho		570									630																	
	h		起升高度不大于9米时h=1135；起升高度大于9米时h=1250 When lifting height is not greater than 9m,h=847;When height is more than 9m,h=947																										
	A		460									500																	
	C		197~204																										
	最小轮压 Min wheel load	t	0.25	0.27	0.29	0.31	0.33	0.35	0.37	0.39	0.40	0.42	0.44	0.45	0.46	0.47	0.48	0.49	0.53	0.54	0.55	0.48	0.49	0.50	0.51	0.52	0.53	0.54	0.55
	最大轮压 Max wheel load	t	1.85	1.86	1.87	1.88	1.89	1.90	1.92	1.93	1.94	1.95	2.02	2.03	2.04	2.06	2.07	2.08	2.09	2.11	2.12	2.13	2.15	2.16	2.18	2.19	2.20	2.22	2.24
	起重机总重量 Total weight	t	1.12	1.16	1.20	1.24	1.28	1.32	1.36	1.40	1.44	1.48	1.73	1.78	1.83	1.88	1.93	1.98	2.03	2.08	2.13	2.22	2.27	2.32	2.37	2.42	2.47	2.52	2.57
2t	K	mm	1000									1500									2000								
	B		1500									2000									2500								
	L2		153.5																										
	L1		234																										
	I		750									1000																	
	H max		~900									~940																	
	ho		550									600																	
	h		起升高度不大于9米时h=1050；起升高度大于9米时h=1115 When lifting height is not greater than 9m,h=847;When height is more than 9m,h=947																										
	A		430									470																	
	C		197~204																										
	最小轮压 Min wheel load	t	0.22	0.24	0.26	0.28	0.30	0.32	0.34	0.36	0.37	0.39	0.41	0.42	0.43	0.44	0.45	0.46	0.50	0.51	0.52	0.45	0.46	0.47	0.48	0.49	0.50	0.51	0.52
	最大轮压 Max wheel load	t	1.319	1.326	1.336	1.346	1.356	1.363	1.374	1.384	1.394	1.401	1.47	1.48	1.49	1.50	1.51	1.52	1.53	1.54	1.55	1.60	1.61	1.62	1.63	1.64	1.65	1.66	1.67
	起重机总重量 Total weight	t	1.00	1.03	1.07	1.11	1.15	1.18	1.22	1.26	1.30	1.33	1.63	1.67	1.71	1.75	1.79	1.83	1.87	1.91	1.95	2.10	2.14	2.18	2.22	2.26	2.30	2.34	2.38
额定载荷 Rated load	L (m)		4.5	5	5.5	6	6.5	7	7.5	8	8.5	9	10	10.5	11	11.5	12	12.5	13	13.5	14	14.5	15	15.5	16	16.5	17	17.5	18
	LK (m)		3	3.5	4	4.5	5	5.5	6	6.5	7	7.5	8	8.5	9	9.5	10	10.5	11	11.5	12	12.5	13	13.5	14	14.5	15	15.5	16

LXB型防爆电动单梁悬挂起重机

LXB Type Explosion Proof Electric Single Girder Suspnsion Crane

技术规格 Technical specifications

10t	K	mm	1000									1500									2000								
	B		1500									2000									2500								
	L2		830																										
	L1		960																										
	I		750									1000																	
	H max		~1040																						~1160			
	ho		850									900														1100			
	h		1670																										
	A		570																						690			
	C		237~244																										
	最小轮压 Min wheel load	t	0.35	0.36	0.38	0.40	0.42	0.44	0.46	0.48	0.50	0.52	0.60	0.62	0.64	0.66	0.68	0.70	0.72	0.74	0.76	0.85	0.87	0.89	0.92	0.95	0.97	0.99	1.02
	最大轮压 Max wheel load	t	6.89	6.90	6.91	6.93	6.94	6.95	6.96	6.97	6.98	6.99	7.07	7.08	7.09	7.10	7.11	7.12	7.13	7.23	7.24	7.25	7.26	7.27	7.28	7.40	7.41	7.42	7.43
	起重机总重 Total weight	t	2.272	2.337	2.412	2.447	2.551	2.661	2.690	2.855	2.830	2.895	3.028	3.093	3.170	3.235	3.311	3.376	3.453	3.640	3.722	3.793	3.874	3.945	4.026	4.360	4.436	4.526	4.603
5t	K	mm	1000										1500									2000							
	B		1500										2000									2500							
	L2		170																										
	L1		301.5																										
	I		750										1000																
	H max		~980										~1000									~990							
	ho		620										660									750							
	h		起升高度不大于9米时h=1670；起升高度大于9米时h=1670 When lifting height is not greater than 9m,h=847;When height is more than 9m,h=947																										
	A		510										530									520							
	C		197~204																										
	最小轮压 Min wheel load	t	0.28	0.29	0.30	0.31	0.32	0.33	0.34	0.35	0.36	0.37	0.41	0.42	0.43	0.44	0.45	0.46	0.47	0.48	0.49	0.54	0.55	0.57	0.58	0.60	0.61	0.63	0.64
	最大轮压 Max wheel load	t	2.94	2.97	2.98	2.99	3.00	3.01	3.02	3.03	3.04	3.05	3.06	3.14	3.15	3.16	3.18	3.19	3.20	3.22	3.23	3.24	3.32	3.35	3.36	3.38	3.39	3.41	3.42
	起重机总重量 Total weight	t	1.38	1.42	4.46	1.50	1.54	1.58	1.62	1.66	1.70	1.74	2.02	2.07	2.12	2.17	2.22	2.27	2.32	2.37	2.42	2.51	2.56	2.61	2.66	2.71	2.76	2.81	2.86
额定载荷 Rated load	L (m)		4.5	5	5.5	6	6.5	7	7.5	8	8.5	9	10	10.5	11	11.5	12	12.5	13	13.5	14	14.5	15	15.5	16	16.5	17	17.5	18
	LK (m)		3	3.5	4	4.5	5	5.5	6	6.5	7	7.5	8	8.5	9	9.5	10	10.5	11	11.5	12	12.5	13	13.5	14	14.5	15	15.5	16

LB型防爆电动单梁起重机

LB Type Explosion Electric Single Girder Crane

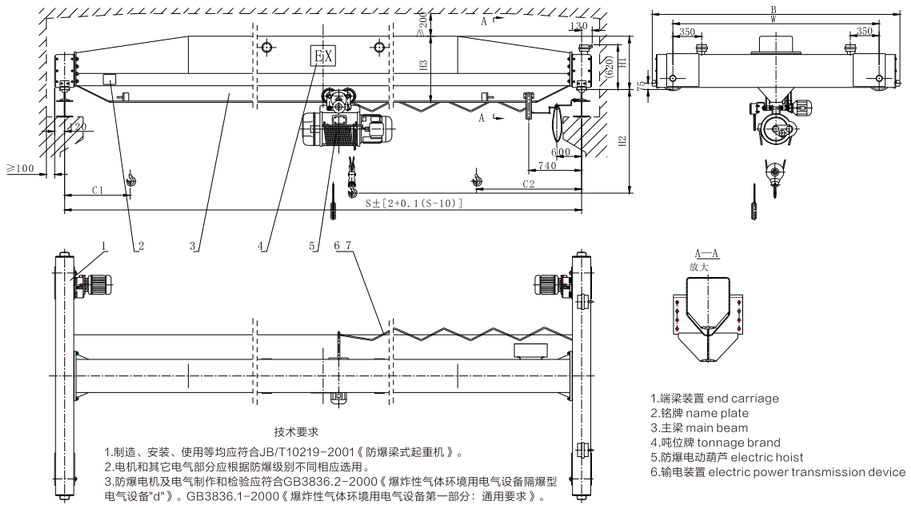

技术要求

1.制造、安装、使用等均应符合JB/T10219-2001《防爆梁式起重机》。
2.电机和其它电气部分应根据防爆级别不同相应选用。
3.防爆电机及电气制作和检验应符合GB3836.2-2000《爆炸性气体环境用电气设备隔爆型电气设备"d"》。GB3836.1-2000《爆炸性气体环境用电气设备第一部分：通用要求》。

1.端梁装置 end carriage
2.铭牌 name plate
3.主梁 main beam
4.吨位牌 tonnage brand
5.防爆电动葫芦 electric hoist
6.输电装置 electric power transmission device

外形结构图 Exterior structure diagram

技术规格 Technical specifications

起重机运行机构 Crane traveling mechanism	运动速度 m/min Traveling speed		20	
	速比 Speed ratio		58.95	
	电动机 Motor	型号 Type	防爆型锥形鼠笼 cone squirrel-cage	
		功率（kw）Power	0.8×2、1.5×2、2.2×2	
		转速（r/min）Ratational speed	1380	
起升机构（电动葫芦）及运行机构 Lifting mechanism (electric hoist)& electric hoist travelling mechanism	电动葫芦形式 Model of electric hoist		HB、BCD、BMD	
	起升速度Lifting speed（m/min）		8/0.8、7/0.7、3.5/0.35	8、7、3.5
	起升高度Lifting height(m)		6、9、12、18、24	
	运动速度(m/min) Traveling speed		20	
	电动机 Motor		防爆型锥形鼠笼 cone squirrel-cage	
工作制度 Work system			A3	
电源 Power supply			380V 50Hz three-phase	
车轮直径(mm) Diameter of the wheel			Φ250、Φ370	
轨道面宽(mm) Width of track			37~70	
防爆等级 Explosion proof grade			Exd II BT4、Exd II CT4	

LB型防爆电动单梁起重机

LB Type Explosion Electric Single Girder Crane

技术规格 Technical specifications

吨位（t）Capacity	跨度（m）S span	整车总重 G（t）total weight 地面操作 ground control	最大轮压 Rmax(KN) min wheel load	最小轮压 Rmin(KN) min wheel load	踏面至最高点 H1 Wheel tread approach to top	踏面至钩中心 H2 Wheel tread approach to center of hook	主梁总高 H3 Total height of main girder	端梁轮距 W End carriage wheel base	端梁总长 B Total length of end carriage	吊钩左极限C1 Hook approach to limit position on the left	吊钩右极限C2 Hook approach to limit position on the right
1	7.5	1.67	8.9	3.9	490	910	550	1500	2000	796	1274
	8	1.72	9.1	4.0							
	8.5	1.77	9.2	4.1							
	9	1.81	9.4	4.3							
	9.5	1.86	9.5	4.4							
	10	1.91	9.7	4.5							
	10.5	1.96	9.8	4.6							
	11	1.95	9.8	4.6							
	11.5	2.00	10.0	4.7				2000	2500		
	12	2.05	10.1	4.8							
	12.5	2.09	10.2	4.9							
	13	2.14	10.4	5.0							
	13.5	2.19	10.5	5.2							
	14	2.24	10.6	5.3							
	14.5	2.43	11.1	5.8							
	15	2.48	11.3	5.9	490	955	595	2500	3000		
	15.5	2.53	11.4	6.0							
	16	2.58	11.5	6.1							
	16.5	2.63	11.7	6.3							
	17	2.66	11.7	6.3							
	17.5	2.85	12.2	6.8							
	18	2.90	12.4	6.9	530	970	650				
	18.5	2.96	12.5	7.1							
	19	3.01	12.7	7.2							
	19.5	3.02	12.7	7.2							
	20	3.20	13.1	7.7							
	20.5	3.26	13.3	7.8	580		700	3000	3500		
	21	3.32	13.4	8.0							
	21.5	3.37	13.6	8.1							
	22	3.43	13.7	8.2							
	22.5	3.49	13.9	8.4							
	23	4.07	15.3	9.8							
	23.5	4.13	15.5	10.0	660	990	800	3500	4000		
	24	4.20	15.7	10.2							
	24.5	4.26	15.8	10.3							
	25	4.32	16.0	10.5							
	25.5	4.39	16.2	10.6							
	26	5.35	18.6	13.0	725	1010	880	4000	4500		
	26.5	5.43	18.8	13.2							
	27	5.52	19.0	13.5							
	27.5	5.60	19.2	13.7							
	28	5.68	19.4	13.9							
	28.5	5.76	19.6	14.1							

LB型防爆电动单梁起重机

LB Type Explosion Electric Single Girder Crane

技术规格 Technical specifications

吨位（t）Capacity	跨度（m）S span	整车总重 G（t）total weight 地面操作 ground control	最大轮压 Rmax(KN) min wheel load	最小轮压 Rmin(KN) min wheel load	踏面至最高点 H1 Wheel tread approach to top	踏面至钩中心 H2 Wheel tread approach to center of hook	主梁总高 H3 Total height of main girder	端梁轮距 W End carriage wheel base	端梁总长 B Total length of end carriage	吊钩左极限C1 Hook approach to limit position on the left	吊钩右极限C2 Hook approach to limit position on the right
2	7.5	1.79	13.8	4.1	490	1090	580	1500	2000	871.5	1292.5
	8	1.84	14.0	4.2							
	8.5	1.88	14.1	4.3							
	9	1.93	14.3	4.4							
	9.5	1.98	14.5	4.5							
	10	2.03	14.7	4.6							
	10.5	2.07	14.8	4.7							
	11	2.12	15.0	4.8							
	11.5	2.25	15.4	5.1		1135	595	2000	2500		
	12	2.30	15.5	5.3							
	12.5	2.35	15.7	5.4							
	13	2.40	15.8	5.5							
	13.5	2.45	16.0	5.6							
	14	2.50	16.1	5.8							
	14.5	2.62	16.5	6.1	580	1150	700	2500	3000		
	15	2.68	16.6	6.2							
	15.5	2.74	16.8	6.3							
	16	2.79	17.0	6.5							
	16.5	2.85	17.1	6.6							
	17	2.91	17.3	6.8							
	17.5	3.23	18.1	7.6	660	1170	800				
	18	3.30	18.3	7.7							
	18.5	3.36	18.5	7.9							
	19	3.42	18.6	8.0							
	19.5	3.49	18.8	8.2							
	20	4.09	20.3	9.7	725	1185	880	3000	3500		
	20.5	4.17	20.5	9.9							
	21	4.24	20.7	10.1							
	21.5	4.32	20.9	10.3							
	22	4.40	21.1	10.5							
	22.5	4.47	21.3	10.7							
	23	5.31	23.4	12.7	835	1175	980	3500	4000		
	23.5	5.40	23.7	13.0							
	24	5.49	23.9	13.2							
	24.5	5.57	24.1	13.4							
	25	5.66	24.3	13.6							
	25.5	5.75	24.6	13.8							
	26	6.40	26.2	15.5	880	1200	1050	4000	4500		
	26.5	6.50	26.5	15.7							
	27	6.60	26.7	16.0							
	27.5	6.69	27.0	16.2							
	28	6.79	27.2	16.4							
	28.5	6.89	27.5	16.7							

LB型防爆电动单梁起重机

LB Type Explosion Electric Single Girder Crane

技术规格 Technical specifications

吨位（t）Capacity	跨度（m）S span	整车总重 G（t）total weight 地面操作 ground control	最大轮压 Rmax(KN) min wheel load	最小轮压 Rmin(KN) min wheel load	踏面至最高点 H1 Wheel tread approach to top	踏面至钩中心 H2 Wheel tread approach to center of hook	主梁总高 H3 Total height of main girder	端梁轮距 W End carriage wheel base	端梁总长 B Total length of end carriage	吊钩左极限C1 Hook approach to limit position on the left	吊钩右极限C2 Hook approach to limit position on the right
3	7.5	1.93	18.9	4.2	530	1255	650	1500	2000	818.5	1291
	8	1.98	19.1	4.3							
	8.5	2.03	19.4	4.4							
	9	2.09	19.6	4.5							
	9.5	2.14	19.8	4.7							
	10	2.20	20.0	4.8							
	10.5	2.25	20.2	4.9							
	11	2.31	20.4	5.0							
	11.5	2.41	20.7	5.3	580		700	2000	2500		
	12	2.47	20.9	5.4							
	12.5	2.53	21.1	5.6							
	13	2.59	21.3	5.7							
	13.5	2.64	21.5	5.9							
	14	2.70	21.7	6.0							
	14.5	3.02	22.5	6.8	660	1275	800	2500	3000		
	15	3.08	22.7	6.9							
	15.5	3.14	22.9	7.1							
	16	3.21	23.1	7.2							
	16.5	3.27	23.2	7.4							
	17	3.34	23.4	7.6							
	17.5	3.84	24.7	8.8	725	1290	880				
	18	3.91	24.9	9.0							
	18.5	3.99	25.1	9.2							
	19	4.06	25.3	9.4							
	19.5	4.14	25.5	9.6							
	20	4.92	27.5	11.5	820	1295	980	3000	3500		
	20.5	5.01	27.7	11.7							
	21	5.09	28.0	11.9							
	21.5	5.18	28.2	12.2							
	22	5.27	28.4	12.4							
	22.5	5.36	28.7	12.6							
	23	5.71	29.6	13.5	880	1305	1050	3500	4000		
	23.5	5.80	29.8	13.7							
	24	5.89	30.0	13.9							
	24.5	5.99	30.3	14.2							
	25	6.08	30.5	14.4							
	25.5	6.17	30.8	14.6							
	26	7.97	35.3	19.1	940	1345	1150	4000	4500		
	26.5	8.09	35.6	19.4							
	27	8.22	35.9	19.7							
	27.5	8.34	36.2	20.0							
	28	8.46	36.6	20.3							
	28.5	8.59	36.9	20.7							

LB型防爆电动单梁起重机

LB Type Explosion Electric Single Girder Crane

技术规格 Technical specifications

吨位（t）Capacity	跨度（m）S span	整车总重 G（t）total weight 地面操作 ground control	最大轮压 Rmax(KN) min wheel load	最小轮压 Rmin(KN) min wheel load	踏面至最高点 H1 Wheel tread approach to top	踏面至钩中心 H2 Wheel tread approach to center of hook	主梁总高 H3 Total height of main girder	端梁轮距 W End carriage wheel base	端梁总长 B Total length of end carriage	吊钩左极限C1 Hook approach to limit position on the left	吊钩右极限C2 Hook approach to limit position on the right
5	7.5	2.20	28.7	4.6	580	1460	720	1500	2000	841.5	1310
	8	2.27	29.0	4.7							
	8.5	2.33	29.3	4.9							
	9	2.40	29.7	5.0							
	9.5	2.46	30.0	5.2							
	10	2.53	30.2	5.3							
	10.5	2.59	30.5	5.5							
	11	2.66	30.8	5.6							
	11.5	2.91	31.5	6.3	660		800	2000	2500		
	12	2.98	31.8	6.4							
	12.5	3.05	32.0	6.6							
	13	3.12	32.3	6.8							
	13.5	3.20	32.5	6.9							
	14	3.27	32.8	7.1							
	14.5	3.52	33.5	7.7	725	920	950	2500	3000		
	15	3.60	33.7	7.9							
	15.5	3.98	33.9	8.1							
	16	3.75	34.2	8.3							
	16.5	3.38	34.4	8.5							
	17	3.90	34.6	8.7							
	17.5	4.41	35.9	9.9	835	986	980				
	18	4.50	36.2	10.2							
	18.5	4.59	36.5	10.4							
	19	4.68	36.7	10.6							
	19.5	4.76	37.0	10.8							
	20	5.23	38.2	12.0	880	1490	1050	3000	3500		
	20.5	5.33	38.4	12.2							
	21	5.42	38.7	12.4							
	21.5	5.51	38.9	12.7							
	22	5.60	39.2	12.9							
	22.5	5.70	39.5	13.1							
	23	7.08	42.9	16.6	890	1580	1150	3500	4000		
	23.5	7.20	43.2	16.9							
	24	7.32	43.6	17.2							
	24.5	7.43	43.9	17.4							
	25	7.55	44.2	17.7							
	25.5	7.67	44.5	18.0							
	26	9.01	47.9	21.4	1050	1490	1220	4000	4500		
	26.5	9.16	48.3	21.7							
	27	9.30	48.6	22.1							
	27.5	9.44	49.0	22.5							
	28	9.58	19.4	22.8							
	28.5	9.72	49.7	23.2							

LB型防爆电动单梁起重机

LB Type Explosion Electric Single Girder Crane

技术规格 Technical specifications

吨位（t）Capacity	跨度（m）S span	整车总重 G（t）total weight 地面操作 ground control	最大轮压 Rmax(KN) min wheel load	最小轮压 Rmin(KN) min wheel load	踏面至最高点 H1 Wheel tread approach to top	踏面至钩中心 H2 Wheel tread approach to center of hook	主梁总高 H3 Total height of main girder	端梁轮距 W End carriage wheel base	端梁总长 B Total length of end carriage	吊钩左极限C1 Hook approach to limit position on the left	吊钩右极限C2 Hook approach to limit position on the right
10	7.5	3.26	51.3	6.1	720	1815	880	1500	2000	1293	1893
	8	3.34	52.1	6.3							
	8.5	3.43	52.9	6.5							
	9	3.51	53.5	6.6							
	9.5	3.59	54.2	6.8							
	10	6.67	54.8	7.0							
	10.5	3.76	55.3	7.2							
	11	3.84	55.8	7.3							
	11.5	4.05	56.6	7.9	835	1815	980	2000	2500		
	12	4.14	57.1	8.1							
	12.5	4.22	57.6	8.3							
	13	4.31	58.0	8.5							
	13.5	4.40	58.4	8.7							
	14	4.49	58.8	8.9							
	14.5	4.80	59.8	9.6	880	1870	1080	2500	3000		
	15	4.89	60.2	9.8							
	15.5	4.98	60.6	10.1							
	16	5.07	60.9	10.3							
	16.5	5.17	61.3	10.5							
	17	5.26	61.7	10.7							
	17.5	5.53	62.5	11.4	890	1930	1150				
	18	5.63	62.8	11.6							
	18.5	5.73	63.2	11.9							
	19	5.83	63.5	12.1							
	19.5	5.92	63.9	12.3							
	20	6.89	66.4	14.8	920	2000	1250	3000	3500		
	20.5	7.01	66.8	.15.0							
	21	7.12	67.1	15.3							
	21.5	7.24	67.5	15.6							
	22	7.36	67.9	15.9							
	22.5	7.48	68.2	16.2							
	23	8.96	72.0	19.9	1100	1870	1300	3500	4000		
	23.5	9.11	72.5	20.3							
	24	9.26	72.9	20.6							
	24.5	9.41	73.3	21.0							
	25	9.56	73.8	21.4							
	25.5	9.71	74.2	21.7							
	26	13.09	82.7	30.2	1130	1940	1400	4000	4700		
	26.5	13.29	83.3	30.7							
	27	13.48	83.8	31.2							
	27.5	13.67	84.3	31.6							
	28	13.86	84.8	32.1							
	28.5	14.05	85.4	32.6							

LB型防爆电动单梁起重机

LB Type Explosion Electric Single Girder Crane

技术规格 Technical specifications

吨位（t）Capacity	跨度（m）S span	整车总重 G（t）total weight 地面操作 ground control	最大轮压 Rmax(KN) min wheel load	最小轮压 Rmin(KN) min wheel load	踏面至最高点 H1 Wheel tread approach to top	踏面至钩中心 H2 Wheel tread approach to center of hook	主梁总高 H3 Total height of main girder	端梁轮距 W End carriage wheel base	端梁总长 B Total length of end carriage	吊钩左极限C1 Hook approach to limit position on the left	吊钩右极限C2 Hook approach to limit position on the right
16	7.5	3.64	77.2	7.0	820	2480	1000	1500	2000	1293	1893
	8	3.74	78.3	7.2							
	8.5	3.84	79.4	7.4							
	9	3.94	80.4	7.6							
	9.5	4.04	81.3	7.9							
	10	4.14	82.1	8.1							
	10.5	4.24	82.9	8.3							
	11	4.34	83.6	8.5							
	11.5	4.55	84.6	9.0	875	2525	1100	2000	2500		
	12	4.66	85.2	9.3							
	12.5	4.76	85.9	9.5							
	13	4.87	86.5	9.8							
	13.5	4.97	87.1	10.0							
	14	5.08	87.6	10.3							
	14.5	5.93	90.0	12.4	925		1150	2500	3000		
	15	6.60	90.6	12.7							
	15.5	6.18	91.1	13.0							
	16	6.31	97.7	13.3							
	16.5	6.43	92.2	13.6							
	17	6.56	92.7	13.9							
	17.5	7.19	94.5	15.5	1050	2500	1250				
	18	7.33	95.0	15.8							
	18.5	7.47	95.5	16.1							
	19	7.61	96.0	16.5							
	19.5	7.75	96.5	16.8							
	20	8.56	98.7	18.9	1130	2570	1400	3000	3500		
	20.5	8.72	99.2	19.2							
	21	8.87	99.7	19.6							
	21.5	9.03	100.2	20.0							
	22	9.18	100.8	20.4							
	22.5	9.34	101.3	20.8							
	23	12.41	109.0	28.4	1200	2600	1500	3500	4200		
	23.5	12.61	109.6	28.9							
	24	12.81	110.2	29.4							
	24.5	13.02	110.9	30.0							
	25	13.22	111.5	30.5							
	25.5	13.43	112.0	31.0							
	26	14.34	114.4	33.2	1300	2650	1650	4000	4700		
	26.5	14.55	115.0	33.8							
	27	14.77	115.6	34.3							
	27.5	14.98	116.3	34.8							
	28	15.20	116.9	35.4							
	28.5	15.42	117.5	35.9							

LB型防爆电动单梁起重机

LB Type Explosion Electric Single Girder Crane

技术规格 Technical specifications

吨位（t）Capacity	跨度（m）S span	整车总重 G（t）total weight 地面操作 ground control	最大轮压 Rmax(KN) min wheel load	最小轮压 Rmin(KN) min wheel load	踏面至最高点 H1 Wheel tread approach to top	踏面至钩中心 H2 Wheel tread approach to center of hook	主梁总高 H3 Total height of main girder	端梁轮距 W End carriage wheel base	端梁总长 B Total length of end carriage	吊钩左极限C1 Hook approach to limit position on the left	吊钩右极限C2 Hook approach to limit position on the right
20	7.5	5.45	97.9	10.2	900	2450	1050	2000	2700	1394	1933
	8	5.58	99.5	10.5							
	8.5	5.70	101.0	10.7							
	9	5.83	102.3	11.0							
	9.5	8.96	103.5	11.3							
	10	6.09	104.6	11.6							
	10.5	6.22	105.7	11.8							
	11	6.35	106.6	12.1							
	11.5	6.99	108.8	13.7	970	2480	1150				
	12	7.15	109.8	14.0							
	12.5	7.30	110.7	14.4							
	13	7.45	111.5	14.7							
	13.5	7.60	112.3	15.1							
	14	7.76	113.1	15.5							
	14.5	8.67	115.8	17.7	1050	2530	1300	2500	3000		
	15	8.85	116.6	18.1							
	15.5	9.02	117.3	18.6							
	16	9.20	118.1	19.0							
	16.5	9.37	118.8	19.4							
	17	9.55	119.5	19.8							
	17.5	10.50	122.2	22.2	1130	2560	1400				
	18	10.70	122.9	22.7							
	18.5	10.89	123.6	23.1							
	19	11.09	124.3	23.6							
	19.5	11.28	125.0	24.1							
	20	12.02	127.0	25.9	1180	2600	1450	3000	3700		
	20.5	12.23	127.7	26.4							
	21	12.44	128.4	26.9							
	21.5	12.46	129.1	27.4							
	22	12.85	129.8	27.9							
	22.5	12.96	130.5	28.5							
	23	13.88	132.7	30.5	1286		1550	3500	4200		
	23.5	14.10	133.4	31.0							
	24	14.31	134.0	31.6							
	24.5	14.52	134.78	32.1							
	25	14.74	135.4	32.6							
	25.5	14.96	135.6	33.1							

LX型0.5~10t电动单梁悬挂桥式起重机

LX Type 0.5~10t Electric Single Girder Suspension Bridge Crane

LX型电动单梁悬挂起重机与CD1、MD1型电动葫芦配套使用，成为一种有轨运行的轻小型起重机。用于机械、装配及仓库等场所。本产品为地面操作。工作环境温度-20℃-40℃，禁止在易燃、易爆及腐蚀性强的介质环境中工作。

LX Model Single Beam Suspension motor crane and CD1、MD1 model electric hoist are used together as a complete set .It is a light duty track traveling crane with trajectory which applies to and used at machinery assembling sites and warehouse. This product adopts ground control and works at a temperature of－20℃ to 40℃ .It is prohibited to use the equipment at combustible，explosive or corrosive environment.

技术规格 Technical specifications

起重量 Capacity(t)					0.5，1，2，3，5，10
跨度 Span(m)					3~22.5
起重机运行机构 Crane travelling mechanism		运行速度 Traveling speed			20 m/min
		电动机 Motor	0.5~3t	3~22.5m	ZDY12-4/0.4kW×2 n=1380r/min
			5t	3~16m	
			5t	16~22.5m	ZDY21-4/0.8kW×2 n=1380r/min
			10t	3~22.5m	
起升机构 Lifting mechanism	电动葫芦 Electric hoist	类型 Model			CD1/MD1
		起升速度 Lifting speed		0.5/5t	8，0.8/8
				10t	7，0.7/7
		起升高度 Lifting height(m)			6；9；12；18；24；30
	运行机构 Travelling mechanism	运行速度 Travelling speed			20 m/min
		电 动 机 Motor			锥形转子电机 Taper type Rotor motor
工作制度 Work system					A3
电源 Power					三相交流 three-phase AC380V 50Hz

吨位,跨度（capacity,span）	车轮直径（wheel diameter）	适应轨道面（width of track）
0.5~3t，3~22.5m；5t，3~16m	ϕ134	I20a~I32c
5t，16~22.5m；10t，3~16m	ϕ154	I32b~I45c
10t，16~22.5m	ϕ154	I40b~I63c

LX型0.5~10t电动单梁悬挂桥式起重机

LX Type 0.5~10t Electric Single Girder Suspension Bridge Crane

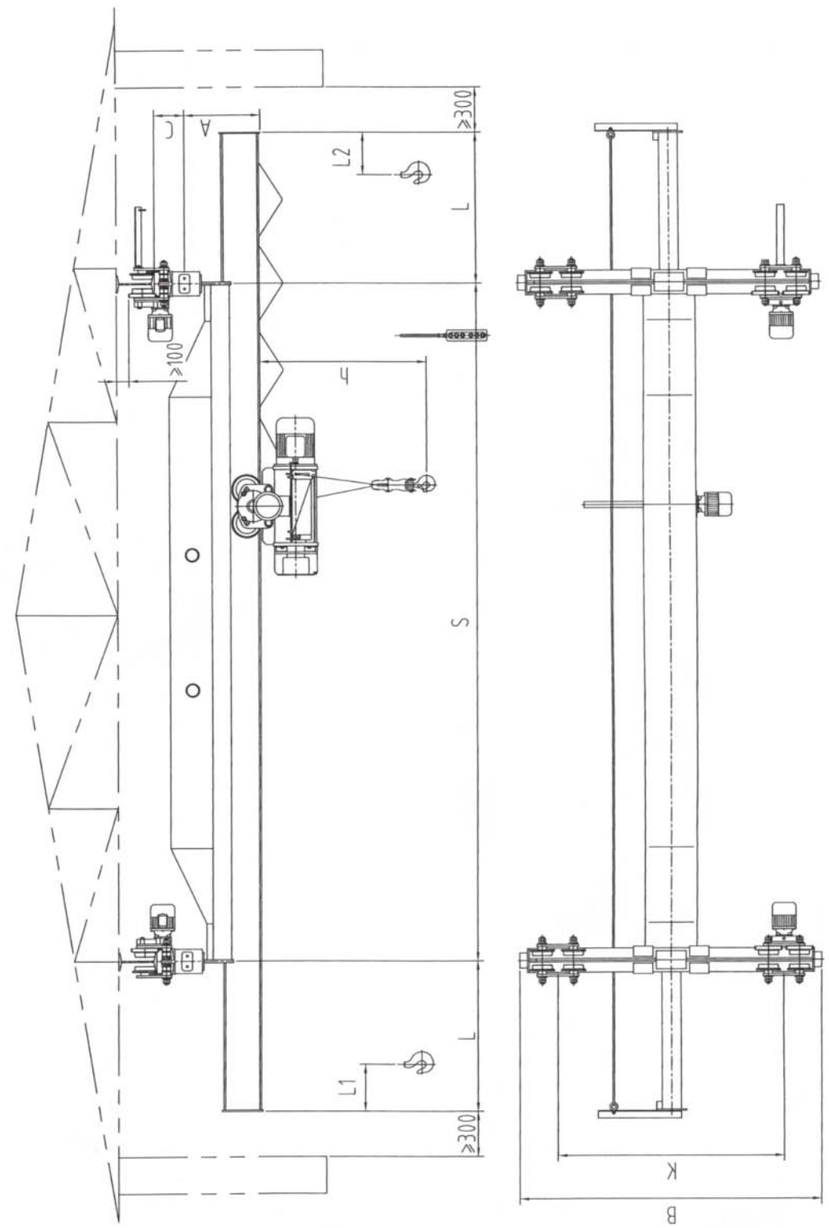

LX型2T电动单梁悬挂桥式起重机

LX Type 2t Electric Single Girder Suspension Bridge Crane

技术规格 Technical specifications

起重量 Lifting capacity	2t																			
跨度(m) Span	3	3.5	4	4.5	5	5.5	6	6.5	7	7.5	8	8.5	9	9.5	10	10.5	11	11.5	12	12.5
起重机总重(kg) Total weight	1121	1162	1205	1246	1289	1330	1373	1414	1457	1498	1541	1642	1685	1726	1770	1810	1854	2085	2133	2184
最大轮压(kN) Max wheel load	16.54	16.35	16.24	16.17	16.15	16.14	16.15	16.17	16.22	16.26	16.32	16.52	16.59	16.66	16.73	16.81	16.89	17.44	17.54	17.65
最小轮压(kN) Min wheel load	2.08	2.90	3.01	3.11	3.22	3.32	3.43	3.53	3.64	3.474	3.85	4.11	4.21	4.32	4.42	4.53	4.63	5.21	5.33	5.46
h(mm)	起升高度不大于9米时，h=1020mm；起升高度大于9米时h=1130mm； When lifting height is not greater than 9m,h=1020mm;When lifting height is more than 9m,h=1130mm																			
A(mm)	435																	480		
C(mm)	~208																			
L1(mm)	310																			
L2(mm)	130																			
B(mm)	1500										2000									2500
K(mm)	1000										1500									2000
L(mm)	500										1000									
起重量 Rated load	2t																			
跨度(m) Span	13	13.5	14	14.5	15	15.5	16	16.5	17	17.5	18	18.5	19	19.5	20	20.5	21	21.5	22	22.5
起重机总重(kg) Total weight	2232	2283	2331	2567	2619	2675	2727	2783	2835	3069	3125	3186	3242	3303	3585	3650	3711	3777	3837	3903
最大轮压(kN) Max wheel load	17.75	17.86	17.96	18.54	18.85	18.78	18.90	19.03	19.14	19.72	19.85	19.99	20.12	20.27	20.97	21.12	21.27	21.42	21.57	21.73
最小轮压(kN) Min wheel load	5.58	5.71	5.83	6.42	6.55	6.69	6.82	6.96	7.09	7.67	7.81	7.97	8.11	8.26	8.96	9.13	9.28	9.44	9.59	9.76
h(mm)	起升高度不大于9米时，h=1020mm；起升高度大于9米时h=1130mm； When lifting height is not greater than 9m,h=1020mm;When lifting height is more than 9m,h=1130mm																			
A(mm)	480			535						555					590					
C(mm)	~208																			
L1(mm)	290																			
L2(mm)	170																			
B(mm)	2500							3000							3500					
K(mm)	2000							2500							3000					
L(mm)	1000																			

LX型3T电动单梁悬挂桥式起重机

LX Type 3t Electric Single Girder Suspension Bridge Crane

技术规格 Technical specifications

起重量 Lifting capacity	3t																			
跨度(m) Span	3	3.5	4	4.5	5	5.5	6	6.5	7	7.5	8	8.5	9	9.5	10	10.5	11	11.5	12	12.5
起重机总重(kg) Total weight	1245	1292	1342	1389	1439	1486	1536	1583	1633	1680	1730	1840	1890	1937	1987	2034	2084	2271	2323	2379
最大轮压(kN) Max wheel load	23.54	23.22	23.02	22.89	22.81	22.76	22.75	22.75	22.78	22.81	22.86	23.07	23.90	23.20	23.28	23.35	23.44	23.87	23.96	24.07
最小轮压(kN) Min wheel load	3.11	3.23	3.35	3.47	3.60	3.71	3.84	3.96	4.08	4.20	4.33	4.60	4.72	4.84	23.28	23.35	23.44	5.68	5.81	5.95
h(mm)	起升高度不大于9米时，h=1134mm；起升高度大于9米时h=1240mm； When lifting height is not greater than 9m,h=1134mm;When lifting height is more than 9m,h=1240mm																			
A(mm)	455																	535		
C(mm)	~208																			
L1(mm)	290																			
L2(mm)	170																			
B(mm)	1500										2000									2500
K(mm)	1000										1500									2000
L(mm)	750										1000									
起重量 Rated load	3t																			
跨度(m) Span	13	13.5	14	14.5	15	15.5	16	16.5	17	17.5	18	18.5	19	19.5	20	20.5	21	21.5	22	22.5
起重机总重(kg) Total weight	2431	2487	2539	2784	2840	2902	2958	3019	3075	3300	3361	3426	3487	3552	3704	3766	3835	3897	3967	4028
最大轮压(kN) Max wheel load	24.18	24.29	24.40	24.99	25.11	25.24	25.36	25.50	25.62	26.17	26.31	26.46	26.59	26.75	27.11	27.26	27.42	27.56	27.73	27.87
最小轮压(kN) Min wheel load	6.08	6.22	6.35	6.96	7.10	7.25	7.40	7.55	7.69	8.25	8.40	8.57	8.72	8.88	9.26	9.41	9.59	9.74	9.92	10.07
h(mm)	起升高度不大于9米时，h=1134mm；起升高度大于9米时h=1240mm； When lifting height is not greater than 9m,h=1134mm;When lifting height is more than 9m,h=1240mm																			
A(mm)	535			555						590					590					
C(mm)	~208																			
L1(mm)	290																			
L2(mm)	170																			
B(mm)	2500							3000							3500					
K(mm)	2000							2500							3000					
L(mm)	1000																			

LX型0.5t电动单梁悬挂桥式起重机

LX Type 0.5t Electric Single Girder Suspension Bridge Crane

技术规格 Technical specifications

起重量 Lifting capacity	0.5t																			
跨度(m) Span	3	3.5	4	4.5	5	5.5	6	6.5	7	7.5	8	8.5	9	9.5	10	10.5	11	11.5	12	12.5
起重机总重(kg) Total weight	1019	1060	1103	1144	1187	1228	1228	1271	1355	1396	1439	1540	1583	1624	1668	1708	1752	1792	1832	1876
最大轮压(kN) Max wheel load	6.26	6.28	6.33	6.38	6.45	6.52	6.52	6.61	6.78	6.86	6.95	7.19	7.29	7.38	7.48	7.58	7.68	7.77	7.86	7.97
最小轮压(kN) Min wheel load	2.55	2.65	2.76	2.86	2.97	3.07	3.07	3.18	3.39	3.49	3.60	3.85	9.96	4.06	4.17	4.27	4.38	4.48	4.58	4.69
h(mm)	起升高度不大于9米时，h=830mm；起升高度大于9米时h=947mm； When lifting height is not greater than 9m,h=830mm;When lifting height is more than 9m,h=947mm																			
A(mm)	435																			
C(mm)	~208																			
L1(mm)	370																			
L2(mm)	223																			
B(mm)	1500										2000									2500
K(mm)	1000										1500									2000
L(mm)	750										1000									
起重量 Rated load	0.5t																			
跨度(m) Span	13	13.5	14	14.5	15	15.5	16	16.5	17	17.5	18	18.5	19	19.5	20	20.5	21	21.5	22	22.5
起重机总重(kg) Total weight	1916	1960	2000	2084	2124	2168	2208	2252	2292	2336	2420	2420	2460	2504	2745	2793	2839	2885	2929	2976
最大轮压(kN) Max wheel load	8.06	8.17	8.26	8.47	8.57	8.67	8.77	8.87	8.97	9.08	9.28	9.28	9.38	9.49	10.09	10.21	10.31	10.43	1054	10.66
最小轮压(kN) Min wheel load	4.79	4.90	5.00	5.21	5.31	5.42	5.52	5.63	5.73	5.84	6.05	6.05	6.15	6.26	6.86	6.98	7.09	7.21	7.32	7.44
h(mm)	起升高度不大于9米时，h=830mm；起升高度大于9米时h=947mm； When lifting height is not greater than 9m,h=830mm;When lifting height is more than 9m,h=947mm																			
A(mm)	435														455					
C(mm)	~208																			
L1(mm)	370																			
L2(mm)	223																			
B(mm)	2500							3000							3500					
K(mm)	2000							2500							3000					
L(mm)	1000																			

LX型1T电动单梁悬挂桥式起重机

LX Type 1t Electric Single Girder Suspension Bridge Crane

技术规格 Technical specifications

起重量 Lifting capacity	1t																			
跨度(m) Span	3	3.5	4	4.5	5	5.5	6	6.5	7	7.5	8	8.5	9	9.5	10	10.5	11	11.5	12	12.5
起重机总重(kg) Total weight	1034	1075	1118	1159	1202	1243	1286	1327	1370	1411	1454	1555	1598	1639	1683	11723	1767	1807	1847	1891
最大轮压(kN) Max wheel load	9.57	9.52	9.52	9.53	9.57	9.61	9.67	9.74	9.81	9.88	9.96	10.19	10.28	10.46	10.46	10.54	10.64	10.73	10.82	10.91
最小轮压(kN) Min wheel load	2..58	2.69	2.89	2.90	3.01	3.11	3.22	3.32	3.43	3.53	3.64	3.89	4.00	4.21	4.21	4.31	4.42	4.52	4.62	4.73
h(mm)	起升高度不大于9米时，h=847mm；起升高度大于9米时h=947mm； When lifting height is not greater than 9m,h=847mm;When lifting height is more than 9m,h=947mm																			
A(mm)	435																			
C(mm)	~208																			
L1(mm)	310																			
L2(mm)	130																			
B(mm)	1500										2000									2500
K(mm)	1000										1500									2000
L(mm)	500										1000									
起重量 Rated load	1t																			
跨度(m) Span	13	13.5	14	14.5	15	15.5	16	16.5	17	17.5	18	18.5	19	19.5	20	20.5	21	21.5	22	22.5
起重机总重(kg) Total weight	1931	1975	2015	2217	2261	2309	2353	2401	2445	2633	2680	2732	2779	2831	3111	3167	3219	3275	3327	3383
最大轮压(kN) Max wheel load	11.01	11.10	11.20	11.70	11.80	11.91	12.01	12.13	12.23	12.70	12.81	12.93	13.05	13.17	13.87	14.01	14.13	14.27	14.40	14.53
最小轮压(kN) Min wheel load	4.83	4.94	5.04	5.54	5.65	5.77	5.88	6.00	6.11	6.58	6.70	6.83	6.95	7.08	7.78	7.92	8.05	8.19	8.32	8.46
h(mm)	起升高度不大于9米时，h=847mm；起升高度大于9米时h=947mm； When lifting height is not greater than 9m,h=847mm;When lifting height is more than 9m,h=947mm																			
A(mm)	435			455						480					535					
C(mm)	~208																			
L1(mm)	310																			
L2(mm)	130																			
B(mm)	2500							3000							3500					
K(mm)	2000							2500							3000					
L(mm)	1000																			

LX型5T电动单梁悬挂桥式起重机

LX Type 5t Electric Single Girder Suspension Bridge Crane

技术规格 Technical specifications

起重量 Lifting capacity	5t																			
跨度(m) Span	3	3.5	4	4.5	5	5.5	6	6.5	7	7.5	8	8.5	9	9.5	10	10.5	11	11.5	12	12.5
起重机总重(kg) Total weight	1541	1599	1661	1719	1780	1838	1900	1958	2019	2077	2139	2271	2333	2391	2452	2510	2572	2817	2883	2996
最大轮压(kN) Max wheel load	37.91	37.33	36.95	36.67	36.49	36.36	36.28	36.23	36.22	36.22	36.25	37.18	37.20	37.22	37.26	37.30	37.37	37.90	37.98	38.20
最小轮压(kN) Min wheel load	3.85	4.00	4.15	4.30	4.45	4.60	4.75	4.89	5.05	5.19	5.35	5.68	5.83	5.98	6.13	6.28	6.43	7.04	7.21	7.49
h(mm)	起升高度不大于9米时，h=1320mm；起升高度大于9米时h=1383mm； When lifting height is not greater than 9m,h=1320mm;When lifting height is more than 9m,h=1383mm																			
A(mm)	485																	535		
C(mm)	~208																			
L1(mm)	360																			
L2(mm)	150																			
B(mm)	1500										2000									2500
K(mm)	1000										1500									2000
L(mm)	750										1000									
起重量 Rated load	5t																			
跨度(m) Span	13	13.5	14	14.5	15	15.5	16	16.5	17	17.5	18	18.5	19	19.5	20	20.5	21	21.5	22	22.5
起重机总重(kg) Total weight	3062	3134	3201	3537	3603	3675	3751	3878	3947	4429	4520	4600	4690	4771	5056	5139	5233	5316	5410	5493
最大轮压(kN) Max wheel load	38.30	38.42	38.53	39.31	39.43	39.57	39.69	39.99	40.13	41.29	41.49	41.66	41.85	42.03	42.71	42.89	43.10	43.29	43.50	43.69
最小轮压(kN) Min wheel load	7.65	7.84	8.00	8.84	9.04	9.19	9.35	9.70	9.87	11.07	11.30	11.50	11.73	11.93	12.64	12.85	13.08	13.29	13.53	14.73
h(mm)	起升高度不大于9米时，h=1320mm；起升高度大于9米时h=1475mm； When lifting height is not greater than 9m,h=1320mm;When lifting height is more than 9m,h=1383mm																			
A(mm)	590									610					640					
C(mm)	~208							~240												
L1(mm)	360																			
L2(mm)	150																			
B(mm)	2500							3000							3500					
K(mm)	2000							2500							3000					
L(mm)	1000																			

LX型10t电动单梁悬挂桥式起重机

LX Type 10t Electric Single Girder Suspension Bridge Crane

技术规格 Technical specifications

起重量 Lifting capacity	10t																			
跨度(m) Span	3	3.5	4	4.5	5	5.5	6	6.5	7	7.5	8	8.5	9	9.5	10	10.5	11	11.5	12	12.5
起重机总重(kg) Total weight	2314	2372	2434	2492	2554	2612	2673	2731	2793	2851	2913	3189	3259	3336	3405	3482	3551	3898	3989	4170
最大轮压(kN) Max wheel load	63.94	64.08	64.24	64.38	64.54	64.68	64.84	64.98	64.14	65.28	65.44	69.85	69.82	69.84	69.85	69.90	69.95	70.54	70.66	71.01
最小轮压(kN) Min wheel load	5.79	5.93	6.08	6.23	6.38	6.53	6.68	6.83	6.98	7.13	7.28	8.12	8.29	8.45	8.66	8.86	9.03	9.75	9.97	10.43
h(mm)	1670																			
A(mm)	555										590							650		
C(mm)	~240																			
L1(mm)	500																			
L2(mm)	500																			
B(mm)	1500										2000									2500
K(mm)	1000										1500									2000
L(mm)	750										1000									
起重量 Rated load	10t																			
跨度(m) Span	13	13.5	14	14.5	15	15.5	16	16.5	17	17.5	18	18.5	19	19.5	20	20.5	21	21.5	22	22.5
起重机总重(kg) Total weight	4260	4342	4433	4581	4675	4758	4852	5161	5255	5753	5856	5945	6048	6139	6975	7080	7200	7306	7427	7532
最大轮压(kN) Max wheel load	71.14	71.26	71.40	71.70	71.87	72.01	72.18	72.90	73.08	74.27	74.48	74.66	74.87	75.05	77.10	77.33	77.60	77.83	78.10	78.33
最小轮压(kN) Min wheel load	10.65	10.86	11.08	11.45	11.69	11.89	12.13	12.90	13.14	14.38	14.64	14.86	15.12	15.34	17.45	17.70	18.00	18.20	18.57	18.83
h(mm)	1670																			
A(mm)	650			660						710					715					
C(mm)	~240							~335												
L1(mm)	500																			
L2(mm)	500																			
B(mm)	2500							3000							3500					
K(mm)	2000							2500							3000					
L(mm)	1000																			

LP型3~10t电动单梁桥式起重机

LP Type 3~10t Electric Single Beam Bridge Crane

LP型电动单梁起重机属于超低净空轻小型起重机，电动葫芦位于主梁一侧，增加了吊钩的服务空间，可以降低厂房的高度和造价。该产品因具有小车轮距大，运行平稳，结构紧凑、刚性好、操作灵敏、噪音低、安全可靠、造型美观等特点，广泛应用于工作环境温度在-25℃至+40℃，车间厂房净空高度又较低的场所。

LP型电动单梁起重机是按GB/T3811-208、JB/T1360-2008标准设计制造的，与CD1、MD1电动葫芦配套使用的轻型起重设备。其额定载荷3t-10t，跨度7.5m-22.5m，工作级别A3、起升高度6-12m，操作方式主要是地面操纵方式（地操、遥控操作、地+遥操作）。如果有跨度和起升高度超出样本中所列的范围，我们还可以根据用户需求进行非标设计。

LP model motor-driven single beam crane belongs to very low clearance light duty lifting equipment.Electric hoist is at one side of main girder， so can increase service space of hook and reduce the cost .With advantages of big trolley tread 、smooth traveling、tight structure 、strong rigidity 、delicate operation 、low noise 、safety and reliability and beautiful exterior， it is widely used in the situation that clearance height of workshop is low and the operating ambient temperature is -25℃—+40℃.

LP model motor-driven single beam crane is designed and produced according to GB/T3811-208、JB/T1360-2008 standard and used with model CD1、MD1. It is a light duty crane load of 3 to 10 tons .the span is 7.5m-22.5m.Working grade is A3 and lifting height is 6-12m .The main operating method is ground control （ground control 、remote control 、ground control+remote control）.If the span and lifting height is out of the range that stylebook lists， we can do non-standard design according to users' requirement.

简图 Sketch

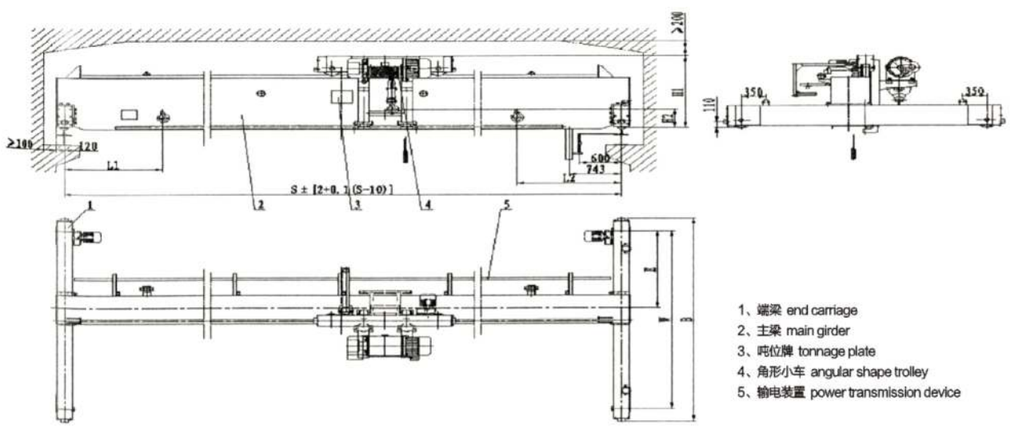

LP型3~10t电动单梁桥式起重机
LP Type 3~10t Electric Single Beam Bridge Crane

技术规格 Technical specifications

起重机运行机构 Crane travelling mechanism	运动速度m/min Travelling speed		20	30
	速比 Speed ratio		58.95	39.42
	电动机 Motor	型号 Type	实心转子软启动电机 cone squirrel-cage	
		功率(kw) Power	0.8X2、1.5X2	
		转速(r/min) Rotational speed	1500	
起升机构 Lifting mechanism (electric hoist) travelling mechanism	电动葫芦型式 Model of electric hoist		CD1型 （MD1型） model	
	起升速度(m/min)Lifting speed		8（0.8/8）、7（0.7/7）	
	起升高度(m)Lifting height		6 9 12	
	运动速度(m/min)Moving speed		20、30	
	运行电机 Motor		实心转子软启动电机 cone squirrel-cage	
工作制度	Working system		A3	
电源	Power supply		380V 50Hz	
车轮直径	Wheel diameter(mm)		ϕ270	
轨道面宽	Width of track (mm)		37-70	

吨位（t）Capacity	跨度（m）s span	整车总重 G(t) Total weight 地面操作 ground control	最大轮压 Rmin (kN) max. wheel load	最小轮压 Rmin (kN) min. wheel load	踏面至最高点 (mm) H1 wheel tread approach to top	踏面至钩中心 H2(mm) wheel tread approach to center of hook	端梁轮距 W(mm) End carriage wheel base	端梁总长 B(mm) Total length of end carriage	主梁与车轮轴偏心距离 E(mm) Eccentric distance between main girder and wheel shaft	吊钩左极限 L1(mm) Hook approach to limit position on the left	吊钩右极限 L2(mm) Hook approach to limit position on the right
3	7.5	2.705	20.1	5.39	1065	-130	2500	3000	965	1413	1496
	8	2.767	20.48	5.51							
	8.5	2.845	20.87	5.68							
	9	2.907	21.2	5.81							
	9.5	2.969	21.51	5.94							
	10	3.03	21.8	6.08							
	10.5	3.108	22.12	6.25							
	11	3.172	22.4	6.4							
	11.5	3.519	23.38	7.24	1130	-65			1000		
	12	3.591	26.65	7.4							
	12.5	3.686	23.98	7.63							
	13	3.759	24.25	7.8							
	13.5	3.835	24.51	7.98							
	14	3.907	24.76	8.15							
	14.5	4.278	25.51	8.81	1180	-15	3000	3500	1280		
	15	4.357	25.76	8.99							
	15.5	4.437	26.02	9.19							

LP型3~10t电动单梁桥式起重机

LP Type 3~10t Electric Single Beam Bridge Crane

技术规格 Technical specifications

吨位（t）Capacity	跨度（m）s span	整车总重 G(t) Total weight	最大轮压 Rmin (kN) max. wheel load	最小轮压 Rmin (kN) min. wheel load	踏面至最高点 (mm) H1 wheel tread approach to top	踏面至钩中心 H2(mm) wheel tread approach to center of hook	端梁轮距 W(mm) End carriage wheel base	端梁总长 B(mm) Total length of end carriage	主梁与车轮轴偏心距离 E(mm) Eccentric distance between main girder and wheel shaft	吊钩左极限 L1(mm) Hook approach to limit position on the left	吊钩右极限 L2(mm) Hook approach to limit position on the right
3	16	4.513 地面操作 ground control	26.27	9.37	1230	35	3500	4000	1545		
	16.5	4.612	36.56	9.61							
	17	4.689	26.8	9.79							
	17.5	5.006	28.05	10.98							
	18	5.145	28.29	11.17							
	18.5	5.255	28.61	11.44							
	19	5.337	28.85	11.64							
	19.5	5.422	29.02	11.84							
	20	6.312	31.37	14.05	1300	105			1570		
	20.5	6.441	31.72	14.37							
	21	6.543	32.01	14.62							
	21.5	6.642	32.09	14.87							
	22	7.747	32.58	15.13							
	22.5	6.877	32.93	15.45							
5	7.5	3.175	29.7	6.4	1170	−175	2500	3000	920	1405	1496
	8	3.253	30.24	6.62							
	8.5	3.355	30.81	6.79							
	9	3.436	31.28	6.69							
	9.5	3.515	31.72	6.96							
	10	3.596	32.14	7.14							
	10.5	3.698	32.6	7.37							
	11	3.779	32.98	7.55							
	11.5	4	33.7	8.08	1255	−90			960		
	12	4.084	34.06	8.27							
	12.5	4.195	34.48	8.53							
	13	4.278	34.82	8.73							
	13.5	4.366	35.15	8.93							
	14	4.452	35.48	9.14							
	14.5	4.896	36.47	10	1280	−65	3000	3500	1230		
	15	4.988	36.79	10.21							
	15.5	5.082	37.11	10.44							
	16	5.169	37.42	10.65							
	16.5	5.285	37.79	10.93							
	17	5.38	38.1	11.16							
	17.5	6.066	40.13	13.09	1360	15			1500		
	18	6.167	40.45	13.33							
	18.5	6.306	40.86	13.67							
	19	6.408	41.17	13.92							
	19.5	6.514	41.49	14.18							

LP型3~10t电动单梁桥式起重机

LP Type 3~10t Electric Single Beam Bridge Crane

技术规格 Technical specifications

吨位（t）Capacity	跨度（m）s span	整车总重 G(t) Total weight	最大轮压 Rmin (kN) max. wheel load	最小轮压 Rmin (kN) min. wheel load	踏面至最高点 (mm) H1 wheel tread approach to top	踏面至钩中心 H2(mm) wheel tread approach to center of hook	端梁轮距 W(mm) End carriage wheel base	端梁总长 B(mm) Total length of end carriage	主梁与车轮轴偏心距离 E(mm) Eccentric distance between main girder and wheel shaft	吊钩左极限 L1(mm) Hook approach to limit position on the left	吊钩右极限 L2(mm) Hook approach to limit position on the right
5	20	6.889 地面操作 ground control	42.49	15.1	1410	65	3500	4000	1525		
	20.5	7.032	42.9	15.45							
	21	7.142	43.23	15.72							
	21.5	7.251	43.55	15.99							
	22	7.363	43.87	16.26							
	22.5	7.507	44.27	16.62							
10	7.5	4.047	49.78	7.33	1075	−435	2500	3000	820	1840	1840
	8	4.141	50.9	7.51							
	8.5	4.236	51.92	7.69							
	9	4.349	52.89	7.92							
	9.5	4.441	53.74	8.11							
	10	4.535	54.54	8.3							
	10.5	4.649	55.32	8.55							
	11	4.737	56.01	8.74							
	11.5	5.378	57.88	10.12	1195	−315			860		
	12	5.491	58.55	10.38							
	12.5	5.636	59.25	10.71							
	13	5.751	59.86	10.96							
	13.5	5.867	60.45	11.22							
	14	5.98	61	11.48							
	14.5	6.542	62.64	12.79	1305	−205	3000	3500	1135		
	15	6.667	63.19	13.07							
	15.5	6.79	63.71	13.35							
	16	6.914	64.23	13.64							
	16.5	7.077	64.83	14.03							
	17	7.2	65.31	14.31							
	17.5	7.741	66.83	15.59	1385	−125	3500	4000	1400		
	18	7.871	67.31	15.89							
	18.5	8.006	67.79	16.21							
	19	8.178	68.37	16.62							
	19.5	8.312	68.83	16.93							
	20	8.98	70.61	18.53	1475	−35			1420		
	20.5	9.121	71.09	18.86							
	21	9.321	71.7	19.34							
	21.5	9.46	72.15	19.67							
	22	9.602	72.6	20							
	22.5	9.804	73.2	20.49							

DF型钢丝绳电动葫芦

DF Model Steel Wire Rope Electric Hoist

DF型系列钢丝绳电动葫芦，采用欧洲FEM设计标准开发，理念先进、外形美观，驱动单元采用国内领先的点线啮合齿轮结构，整机结构紧凑合理，操作简单便捷，运行安全高效，符合当代低噪音、节能环保要求。该系列产品运行变频调速设计，冲击小，可实现精确定位；配备类似飞机“黑匣子”的智能化安全运行监控记录仪，可以不间断记录起重机工作状态信息和防止起重机违章操作。整机采用免维修设计，易损件少，保养维护方便。该系列电动葫芦应用11项专利技术。总体技术水平达到了当今国内外同类产品的先进水平。

DF type series wire rope electric hoist adopts the European FRM design standards with advanced concepts ， beautiful shape .The drive unit adopts domestic advanced point line meshing gear structure making the machine has compact reasonable structure . The operation is simple，convenient and working is safe and efficient and meet the low noise ，energy conservation and environmental protection requirements .This series of products are designed with frequency control of motor speed ， small impact and it can realize accurate positioning ；Equipped with intelligent monitoring recorder which is similar to the ”black box” of plane ，it can uninterruptedly record crane working status information and prevent false operation .The machine use maintenance free design with small vulnerability and convenient maintenance. The series of electric hoist applied with ll key points to declare the patent protection.The overall technical level has reached the advanced level of similar products at home and abroad.

DF型运行式钢丝绳电动葫芦 DF Model Steel Wire Rope Electric Hoist

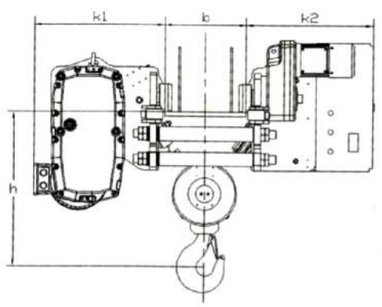

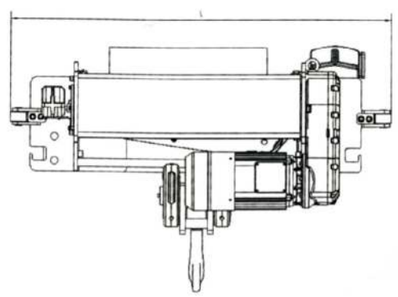

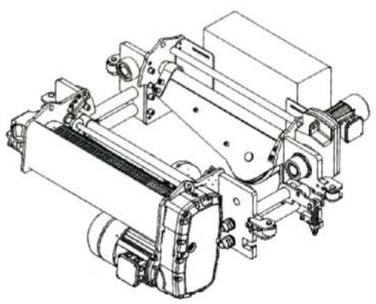

DF型钢丝绳电动葫芦

DF Model Steel Wire Rope Electric Hoist

技术规格 Technical specifications

起重量 Capacity (t)	工作级别 Work duty	起升高度 Lifting height (m)	起升速度 Lifting speed (m/min)	滑轮倍率 Pully multiplying power	运行速度 Travelling speed (m/min)	主梁宽度 Width of main beam b(mm)	起升侧宽度 Side width of lifting k1(mm)	运行侧宽度 Side width of travelling k2(mm)	葫芦长度 Length of hoist 1(mm)	吊钩上极限 Up limit of hook h(mm)	最大轮压 Max wheel load (KN)	质量 Weight (Kg)
3.27	M6	6	0.815/10	4 / 1	2–20	200–300	500	450	930	400	6.1	300
		9					500	450	1100	400	6.2	335
		12					500	450	1270	400	6.3	370
3.27	M6	6	0.8/5.0	4 / 1	2–20	200–350	500	450	1180	430	9.1	315
		9					500	450	1400	430	9.2	350
		12					500	450	1620	430	9.3	385
3.2	M5	6	0.8/5.0	4 / 1	2–20	250–450	425	560	920	550	11.5	335
		9					425	560	1120	550	11.6	370
		12					425	560	1320	550	11.7	405
5	M5	6	0.8/5.0	4 / 1	2–20	300–550	550	560	940	600	22	400
		9					550	560	1140	600	22.1	450
		12					550	560	1340	600	22.2	500
10	M6	6	0.8/5.0	4 / 1	2–20	300–550	550	540	1120	650	28	580
		9					550	540	1290	650	28.1	610
		12					550	540	1460	650	28.2	640
10	M5	6	0.8/5.0	4 / 1	2–20	300–550	550	540	1120	650	34.7	580
		9					550	540	1290	650	34.8	610
		12					550	540	1460	650	34.9	640
10	M5	6	0.815/10	4 / 1	2–20	300–550	580	660	1338	750	34.7	650
		9					580	660	1338	750	34.8	690
		12					580	660	1338	750	34.9	730
16	M5	6	0.66/4.0	4 / 1	2–20	350–550	560	550	1140	700	43.3	660
		9					560	550	1320	700	43.4	700
		12					560	550	1500	700	43.5	740

DF型钢丝绳电动葫芦小车

DF Model Steel Wire Rope Electric Hoist

双梁小车式电动葫芦 Double Girder Trolley Electric Hoist

h—为吊钩上限时小车轮踏面至钩腔中心尺寸
The distance from the trolley wheel tread to hook center when the hook moves to the up limit position

K—为小车轨距 Track distance

W—为小车基距 Trolley rail gauge

H—为小车轮踏面至最高点高度 The distance from trolley wheel tread to the highest point.

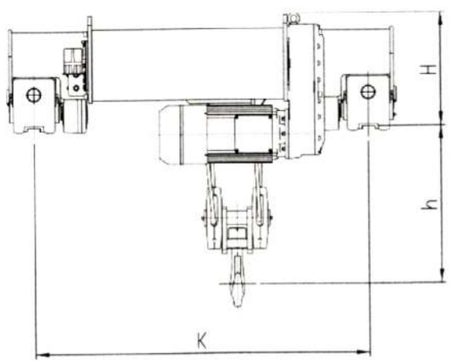

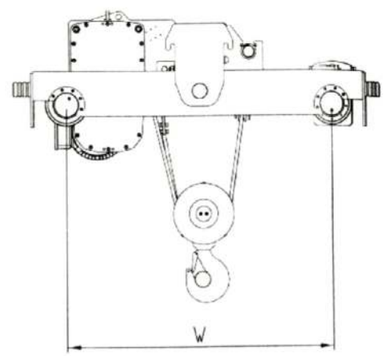

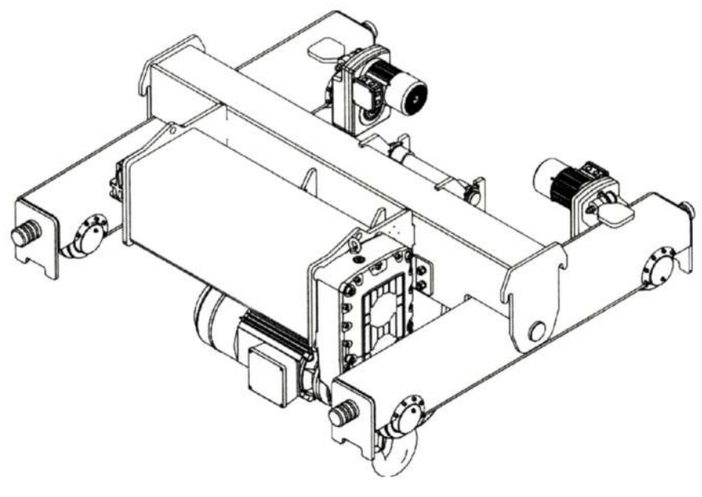

DF型钢丝绳电动葫芦小车

DF Model Steel Wire Rope Electric Hoist

技术规格 Technical specifications

起重量 Capacity (t)	工作级别 Work duty	起升高度 Lifting height (m)	起升速度 Lifting speed (m/min)	滑轮 倍率 Pulley multiplying power	运行速度 Travelling speed (m/min)	小车轨距 Trolley rail gauge k(mm)	小车基距 Trolley base distance w(mm)	小车高度 Trolley height H(mm)	吊钩上极限 Up limit of hook h(mm)	最大轮压 Max wheel load	质量 Weight (Kg)
3.2	M5	6	0.8/5.0	4/1	2-20	1500	800	450	222	11.9	510
		9									525
		12									540
6.3	M5	6	0.8/5.0	4/1	2-20	1600	1000	450	480	20.9	632
		9									652
		12									672
10	M5	6	0.8/5.0	4/1	2-20	1500	1000	441	500	30	871
		9									896
		12									921
12.5	M5	6	0.66/4.0	4/1	2-20	1500	1000	441	500	40.5	890
		9									915
		12									940
16	M5	6	0.66/4.0	4/1	2-20	1800	1200	518	550	59.4	1314
		9								59.7	1348
		12								60	1381
20	M5	6	0.5/3.4	4/1	2-20	1800	1200	582	610	59.5	1718
		9									1766
		12									1814
32	M5	6	0.8/3.3	6/1	2-20	2300	2200	740	1241	95	2826
		9									2920
		12				2800				104	3091
		18									3199
40	M5	6	0.82-4.9	8/1	2-20	2300	1770	731	1516	124	
		9									9474
		12									3563
50	M5	6	0.53-3.2	12/2	2-20	2300	2000	821	1500	97.1	4430
		9				2800				97.8	4650
		12				3300				98.7	4970
63	M5	6	0.4-2.4	16/2	2-20	2200	2000	1050	1650	112.1	5450
		9				2800				112.5	5700
		12				3400				112.9	5950
80	M5	6	0.4-2.4	16/2	2-20	2300	2000	1110	1650	140.3	5920
		9				3000				140.7	6170
		12				3700				141.1	6420

基准工作制为M5，根据需要可指定M4、M6、M7 (The basic work duty is M5,and M4、M6、M7 work duty can be made according to the requirements.)

DF型钢丝绳电动葫芦小车

DF Model Steel Wire Rope Electric Hoist

主副钩双梁小车式电动葫芦 Double Girder Trolley Electric Hoist with Main and Auxiliary Hook

h1—为主吊钩上极限时小车轮踏面至钩腔中心尺寸
The distance from the trolley wheel tread to hook center when the main hook moves to the up limit position
K—为小车轨距 Trolley rail gauge
H—为小车轮踏面至最高点高度 The distance from trolley wheel tread to the highest point
h2—为副吊钩上极限时小车轮踏面至钩腔中心尺寸
The distance from the trolley wheel tread to hook center when the auxiliary hook moves to the up limit position
w—为小车基距 Trolley base distance

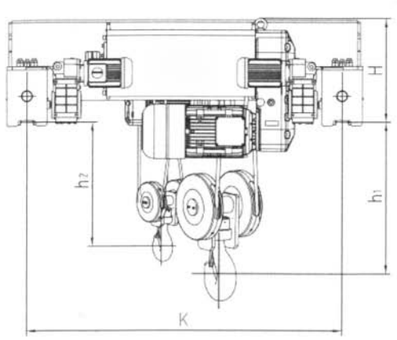

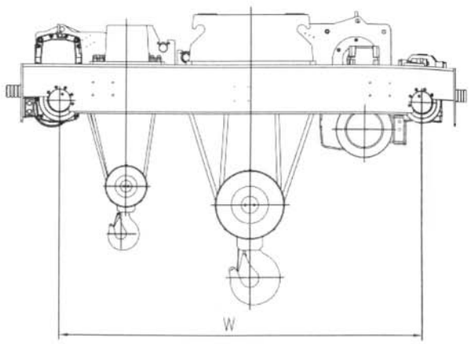

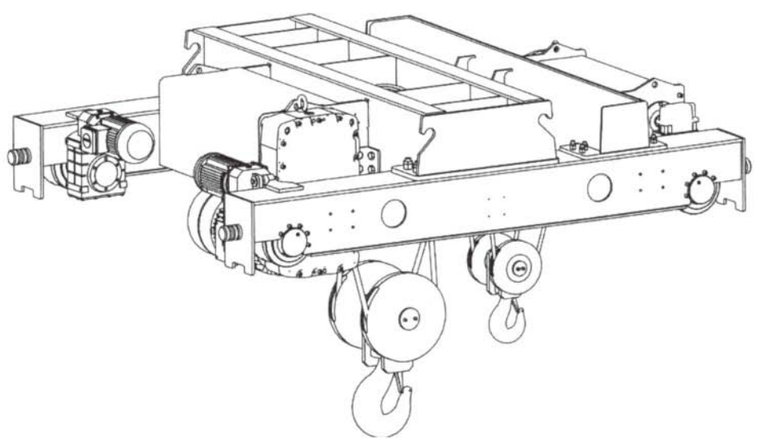

DF型钢丝绳电动葫芦小车

DF Model Steel Wire Rope Electric Hoist

技术规格 Technical specifications

起重量 Capacity (t)	工作级别 Work duty	起升高度 Lifting height (m)	起升速度 Lifting speed (m/min)	滑轮 倍率 Pulley multiplying power	运行速度 Travelling speed (m/min)	小车轨距 Trolley rail gauge k(mm)	小车基距 Trolley base distance w(mm)	小车高度 Trolley height H(mm)	吊钩上极限 Up limit of hook h(mm)	最大轮压 Max wheel load	质量 Weight (Kg)
12.5/3.2	M5	6	0.66/4.0 0.8/5.0	4 / 1	2–20	1500	1400	.467	500 / 142	44.5	1240
		9									1265
		12									1290
16/3.2	M5	6	0.66/4.0 0.8/5.0	4 / 1	2–20	1700	1800	518	550 / 272	60.6	1950
		9									2000
		12									2050
20 / 5	M5	6	0.5/3.4 0.8/5.0	4 / 1	2–20	1800	2000	582	610 / 435	67.7	2258
		9									2326
		12									2394
32 / 5	M5	6	0.8/3.3 0.8/5.0	6 / 1 4 / 1	2–20	1500	2200	740	230 / 124	95.5	3076
		9									3190
		12				1700				104.5	3381
		18									3512
32 / 10	M5	6	0.8/3.3 0.8/5.0	6 / 1 4 / 1	2–20	1800	2200	740	230 / 124	96	3242
		9									3336
		12				2300				105	3557
		18									3652
40 / 10	M5	6	0.8–4.9 0.8/5.0	8 / 2 4 / 1	2–20	2300	2000	731	1516 / 225	124	3900
		9									
		12									4005
50 / 10	M5	6	0.53–3.2 0.8/5.0	12 / 2 4 / 1	2–20	2300	2050	821	1500 / 235	97.1	2130
		9				2800				97.9	5320
		12				3300				98.7	5670
63 / 16	M5	6	0.4–2.4 0.66/4.0	16 / 2 4 / 1	2–20	2200	2050	1050	1650 / 290	116	6720
		9				2800				116.4	7100
		12				3400				116.8	7500
80 / 20	M5	6	0.4–2.4 0.5/3.4	16 / 2 4 / 1	2–20	2300	2500	1110	1650 / 290	145.7	7420
		9				3000				146.1	7810
		12				3700				146.5	8100

HD型电动单梁起重机

HD Electric Single Girder Overhead Crane

s—起重机跨度 crane span

H—起重机运行轨道顶部距起重机最高点的距离

the distance from the crane travel rail top to the crane highest point

h—起升吊钩升到最高点时距起重机运行轨道顶部的距离

the distance to the crane travel rail top when the hook moves to the top point

C1—起重机吊钩距非电控箱一侧大车轨道中心的最小距离

the minimum distance from the crane hook to the crane rail center of the non —electric control box side

C2—起重机吊钩距电控箱一侧大车轨道中心的最小距离

the minimum distance from the crane hook to the crane rail center of the electric control box side

A—大车轨道中心到端梁外侧的距离

the distance from the crane rail center to the end girder outside

W—大车端梁轮距 crane end girder wheel distance

B—大车端梁（含缓冲器）的长度 the length of the crane end girder including the buffer

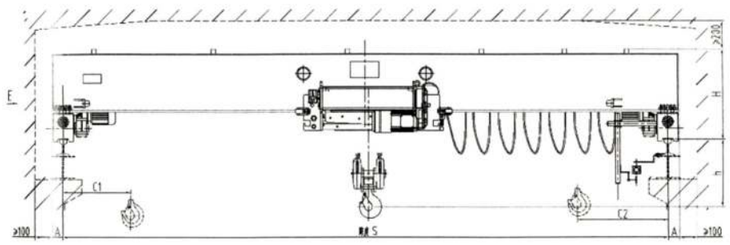

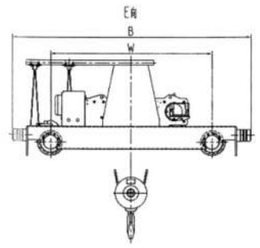

注 notes：

1、大车运行标准速度为3–30m/min（变频调速）；the standard travelling speed of crane is 3–30m/min(frequency conversion)

小车运行标准速度为2–20m/min（变频调速）。the standard travelling speed of trolley is 2–20m/min （frequency conversion)

2、除了标准起升速度外还有多种速度可供选择。There are many optional levels and frequency control lifting except the standard speed.

3、控制方式有多种：地操操作、遥控器操作及两者的组合。Control methods ： ground control，remote control and the combination control of the two.

4、表格中数据仅供参考，如有变更，恕不另作通知。The data listed in the form is only for reference . If there is any change, without additional notice.

5、具体事宜或特殊要求请与我公司协商。Please contact us for more details and special requirements.

HD型电动单梁起重机

HD Electric Single Girder Overhead Crane

技术规格 Technical specifications

起重量 Capacity (t)	跨度 Span （m）	起升高度 Lifting height (m)	工作级别 Working group	起升速度 Lifting speed (m/min)	质量 Weight 小车 Trolley (kg)	质量 Weight 大车 Crane (kg)	大车轨道 Crane track （推荐）	总功率 Total power （kw）	最大轮压 Max. wheel load （kN）	基本尺寸 Dimension （mm） H	h	C1	C2	A	W	B
1	7.5	6 9 12	A5	0.8/5	405	1700	P24	4.07	8.76	658	354	665	940	100	2000	2416
	10.5					1932			9.51							
	13.5					2280			10.45	708						
	16.5					2704			11.58	758					2500	2916
	19.5					3299		4.31	13.06	708					3000	3416
	22.5					3921			14.62	708						
	25.5					4514			16.1	708					3500	3916
2	7.5	6 9 12	A5	0.8/5	405	1811	P24	4.31	13.5	708	356	665	940	100	2000	2416
	10.5					2081			14.46							
	13.5					2451			15.54	758						
	16.5					3188			17.47	808					2500	2916
	19.5					3773		4.67	18.93	958					3000	3416
	22.5					4344			20.39	1012						
	25.5					5141	P38		22.38	1062					3500	3916
3.2	7.5	6 9 12	A5	0.8/5	405	1861	P24	4.31	18.96	758	356	665	940	100	2000	2416
	10.5					2098			20.11							
	13.5					2687			21.85	808						
	16.5					3344			23.51	958					2500	2916
	19.5					4121		4.67	25.45	1012					3000	3416
	22.5					4745			27.06	1062						
	25.5					6164	P38		30.6	1112					3500	3916
5	7.5	6 9 12	A5	0.8/5	500	2218	P24	7.75	28.2	862	410	665	940	100	2000	2416
	10.5					2571			29.76							
	13.5					3245			31.8	962						
	16.5					3978			33.84	1062					2500	2916
	19.5					4633		8.15	35.62	1162	310				3000	3416
	22.5					6280			39.78	1268						
	25.5					7201	P38		42.62	1318					3500	3916
10	7.5	6 9 12	A5	0.8/5	640	2696	P38	12.1	51.85	1118	465	675	1020	100	2000	2416
	10.5					3200			54.44							
	13.5					4091		12.8	57.7	1218						
	16.5					5307			60.83	1320	365				2500	2916
	19.5					6466			64	1470					3000	3466
	22.5					7694			67.26	1574						
	25.5					9309	P43		71.36	1636	345	695		120	3500	4000
12.5	7.5	6 9 12	A5	0.66/4	740	3545	P38	12.8	65.8	1288	515	695	1050	120	2000	2500
	10.5					4201			69.13							
	13.5					5285	P43		72.74	1388						
	16.5					7120		13.6	77.76	1490	415	715			2500	3000
	19.5					8359			81.24	1590	405				3000	3500
	22.5					9905			85.35	1715						
	25.5					12086			90.94	1814					3500	4800

LH型电动葫芦桥式起重机

LH Model Electric Hoist Bridge Crane

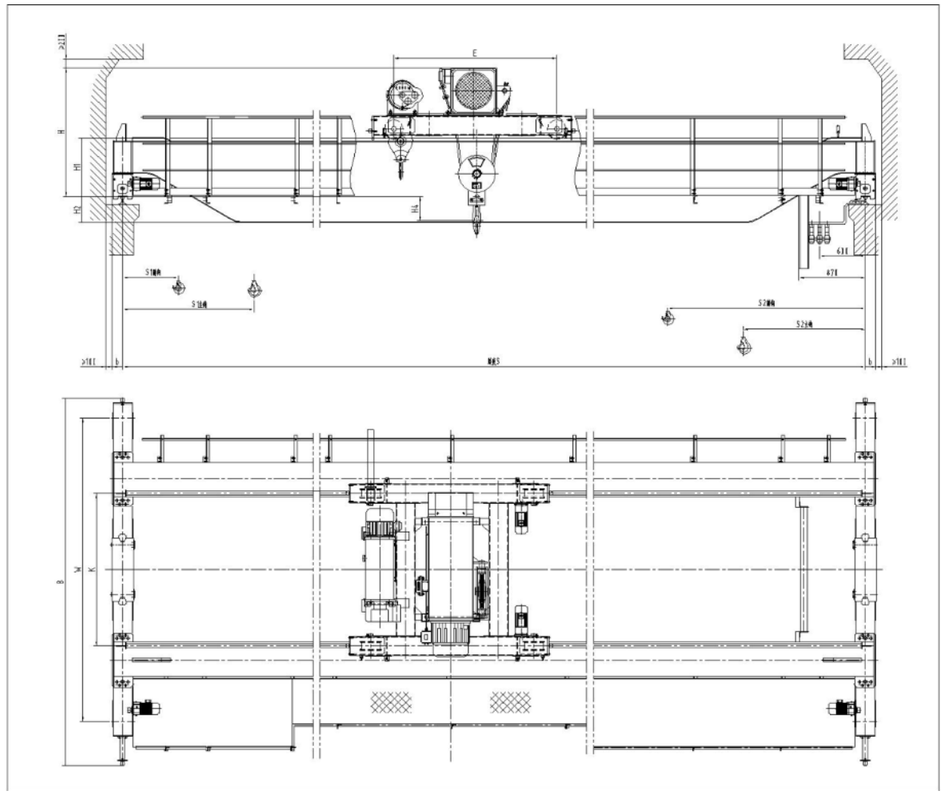

LH型电动葫芦式起重机。具有外型尺寸紧凑、建筑净空高度低、自重轻、轮压小等优点。适用于机械加工车间、冶金厂辅助车间仓库、料场、电站等的转运、装配、检修和装卸作业；它也可以代替普通双梁桥式起重机，用于轻纺工业和食品工业的生产车间。其工作类型为轻级和中级，工作环境温度为-25℃~40℃，禁止在易燃、易爆、腐蚀性介质环境中使用。

LH Model Electric Hoist Overhead Crane has such features as tight dimension, low building headroom, light deadweight and light wheel load. They are applicable to the transfer, assembly, check and repair as well as load and unload at mechanic processing workshop, subsidiary workshop of metallurgical mills, warehouse, goods yard and power station. They can also be used instead of common double-girder overhead crane at production workshop in light textiles or food industry. It has two kinds of classification,that is,light and medium The working ambient temperature is generally -25℃~40℃.It is forbidden to work in environment with combustible,explosive or corrosive media.

LH型电动葫芦桥式起重机

LH Model Electric Hoist Bridge Crane

起重量 Lifting capacity		t	5								
操作方式 Operation method			地面操作 Ground control								
主钩起升速度 Main hook lifting speed		m/min	8(0.8/8)								
副钩起升速度/Aux.hook lifting speed		m/min	–								
小车运行速度 Trolley travelling speed		m/min	20								
大车运行速度 Crane travelling speed	地操Ground	m/min	20								
电动葫芦 Electric hoist			$CD_1(MD_1)$								
起升高度 Lifting height		m	6、9、12、18								
工作制度 Working system			A3								
电源 Power source			三相交流 Three phase.AC380V 50HZ								
荐用大车轨道 Steel track recommended			P38								
跨度 Span		m	7.5	10.5	13.5	16.5	19.5	22.5	25.5	28.5	31.5
最大轮压 Max.wheel pressure	地操Ground	kN	39	39	41	41	47	51	55	60	64
理论自重 Theoretical self-weight H=18W	地操Ground	kg	/	4700	5589	5971	8067	9568	11326	13498	15051
整机总功率 Total power	地操Ground	kW	9.1		9.3		9.9			10.5	
基本尺寸 Basic dimension	B	mm	4190						4890		
	W	mm	3300						4000		
	K	mm	1400								
	E	mm	1200								
	H	mm	1254		1314			1416			
	H1	mm	598		658			760			
	H2	mm	/	80	180	280	380	384	364	464	564
	H3	mm	/	-56	-66	34	134	84	134	234	284
	H4	mm	-56			-110			-212		
	b	mm	140						140		
	S1	mm	1200								
	S2	mm	1150								

“——”代表高于轨面尺寸。

LH型电动葫芦桥式起重机

LH Model Electric Hoist Bridge Crane

起重量 Lifting capacity		t	10							
操作方式 Operation method			地面操作 Ground control							
主钩起升速度 Main hook lifting speed		m/min	7（0.7/7）							
副钩起升速度/Aux.hook lifting speed		m/min								
小车运行速度 Trolley travelling speed		m/min	20							
大车运行速度 Crane travelling speed	地操Ground	m/min	20							
电动葫芦 Electric hoist			$CD_1(MD_1)$							
起升高度 Lifting height		m	9、12、18							
工作制度 Working system			A3							
电源 Power source			三相交流 Three phase.AC380V 50HZ							
荐用大车轨道 Steel track recommended			P38							
跨度 Span		m	10.5	13.5	16.5	19.5	22.5	25.5	28.5	31.5
最大轮压 Max.wheel pressure	地操Ground	kN	69	72	75	40	43	45	48	50
理论自重 Theoretical self-weight H=18W	地操Ground	kg	5931	7258	8635	10658	12580	14381	16642	18319
整机总功率 Total power	理论地操 Theoretical fuck	kW	15.6			16.2		17		
基本尺寸 Basic dimension	B	mm	4640			4816		4866		
	W	mm	3600			3776		3826		
	K	mm	2000							
	E	mm	1450							
	H	mm	1539	1599	1599	1501		1601	1603	
	H1	mm	698	758	758	660		760	762	
	H2	mm	-56	-16	86	284	384	384	434	484
	H4	mm	-196	-256		-158		-258	-260	
	b	mm	140			160		160		
	S1	mm	1280							
	S2	mm	1270							

1、“——”代表高于轨面尺寸；
2、19.5n以上为人轮结构。

LH型电动葫芦桥式起重机

LH Model Electric Hoist Bridge Crane

起重量 Lifting capacity		t	16/3							
操作方式 Operation method			地面操作 Ground control							
主钩起升速度 Main hook lifting speed		m/min	3.5(0.35/3.5)							
副钩起升速度/Aux.hook lifting speed		m/min	8(0.8/8)							
小车运行速度 Trolley travelling speed		m/min	20							
大车运行速度 Crane travelling speed	地操Ground	m/min	20							
电动葫芦 Electric hoist			$CD_1(MD_1)$							
起升高度 Lifting height		m	9、12							
工作制度 Working system			A3							
电源 Power source			三相交流 Three phase.AC380V 50HZ							
荐用大车轨道 Steel track recommended			P38							
跨度 Span		m	10.5	13.5	16.5	19.5	22.5	25.5	28.5	31.5
最大轮压 Max.wheel pressure	地操Ground	kN	52	53	55	58	60	63	67	69
理论自重 Theoretical self-weight H=12W	地操Ground	kg	7411	8676	10418	12741	14594	16825	19664	21557
整机总功率 Total power	地操Ground	kW	21.3			22.1			22.3	
基本尺寸 Basic dimension	B	mm	4748		4818			4868	5118	
	W	mm	3708		3778			3828	4078	
	K	mm	2000							
	E	mm	1770							
	H	mm	1505	1507		1607			1609	
	H1	mm	660	662		762			764	
	H2	mm	84	134	234	284	384	484	534	634
	H4	mm	533	531		431			429	
	b	mm	160							
	S1	mm	S_1主1450/副750							
	S2	mm	S_2主1430/副2230							

1、“——”代表高于轨面尺寸；
2、此吨位为人轮结构。

LH型电动葫芦桥式起重机

LH Model Electric Hoist Bridge Crane

起重量 Lifting capacity		t	20/5							
操作方式 Operation method			地面操作 Ground control							
主钩起升速度 Main hook lifting speed		m/min								
副钩起升速度/Aux.hook lifting speed		m/min	8(0.8/8)							
小车运行速度 Trolley travelling speed		m/min	20							
大车运行速度 Crane travelling speed	地操Ground	m/min	20							
电动葫芦 Electric hoist			HC(HM);CD$_1$(MD$_1$)							
起升高度 Lifting height		m	9、12、18							
工作制度 Working system			A3							
电源 Power source			三相交流 Three phase.AC380V 50HZ							
荐用大车轨道 Steel track recommended			P38							
跨度 Span		m	10.5	13.5	16.5	19.5	22.5	25.5	28.5	31.5
最大轮压 Max.wheel pressure	地操Ground	kN	64	66	69	72	74	78	82	86
理论自重 Theoretical self-weight H=18W	地操Ground	kg	8703	10065	12325	14753	17077	20112	22963	26338
整机总功率 Total power	地操Ground	kW	31.2			31.4		32.6		
基本尺寸 Basic dimension	B	mm	4748		4818	5068		5118		5168
	W	mm	3708		3778	4028		3978		4028
	K	mm	2000							
	E	mm	2140							
	H	mm	1596		1696	1698	1700	1800		1900
	H1	mm	672		772	774	776	876		976
	H2	mm	134	234		334	434			534
	H4	mm	412		312	310	308	208		108
	b	mm	160							
	S1	mm	S$_1$主1723/副730							
	S2	mm	S$_2$主1600/副2593							

“——”代表高于轨面尺寸。

LH型电动葫芦桥式起重机

LH Model Electric Hoist Bridge Crane

起重量 Lifting capacity		t	32/5							
操作方式 Operation method			地面操作 Ground control							
主钩起升速度 Main hook lifting speed		m/min	2.4(0.24/2.4)							
副钩起升速度/Aux.hook lifting speed		m/min	8(0.8/8)							
小车运行速度 Trolley travelling speed		m/min	20							
大车运行速度 Crane travelling speed	地操Ground	m/min	20							
电动葫芦 Electric hoist			HC（HM）；CD$_1$(MD$_1$)							
起升高度 Lifting height		m	9、12							
工作制度 Working system			A3							
电源 Power source			三相交流 Three phase.AC380V 50HZ							
荐用大车轨道 Steel track recommended			P43							
跨度 Span		m	10.5	13.5	16.5	19.5	22.5	25.5	28.5	31.5
最大轮压 Max.wheel pressure	地操Ground	kN	97	100	102	105	109	113	117	121
理论自重 Theoretical self-weight H=12W	地操Ground	kg	10532	12726	14846	17359	20568	23191	26639	30109
整机总功率 Total power	地操Ground	kW	33.4							35
基本尺寸 Basic dimension	B	mm	4948	5018	5068	5118			5168	
	W	mm	3808	3878	3928	3978			4028	
	K	mm	2000							
	E	mm	2450							
	H	mm	1924				2026	2028		2128
	H1	mm	876				978	980		1080
	H2	mm	-61	134	234	384	434	484	584	654
	H4	mm	522				420	418	318	
	b	mm	160							
	S1	mm	S$_1$主1804/副1750							
	S2	mm	S$_2$主1760/副2814							

“——”代表高于轨面尺寸。

QD型5~800/150t 双梁吊钩桥式起重机

Product Description of QD Model Overhead Crane

QD型双梁吊钩桥式起重机，主要应用于各种室内车间。根据利用等级和载荷状态不同，分为A5和A6二种工作级别。司机室平台入口方向分为侧面入口、端面入口和顶入式三种，安装方式分为左挂和右挂两种。大车导电可以用安全滑触线也可以用角钢，既可以在司机室对侧，也可以在司机室同侧。该起重机的动作操作全部在司机室内完成，如果有要求，也可增加遥控器操作或按钮盒操作。

QD model overhead crane with the hook is mainly used in the workshops, according to the utilization class and load condition, working duty can be divided A5 and A6. The entrance of cabin has three ways from side entrance, end entrance and top entrance and the cabin can be fixed on the left or right side. The crane power supply can adopt safety busbar or angle steel that can be fixed on the same or opposite side with the cabin. All of the work operation can be finished in the cabin, if required, can add remote control or button box operation.

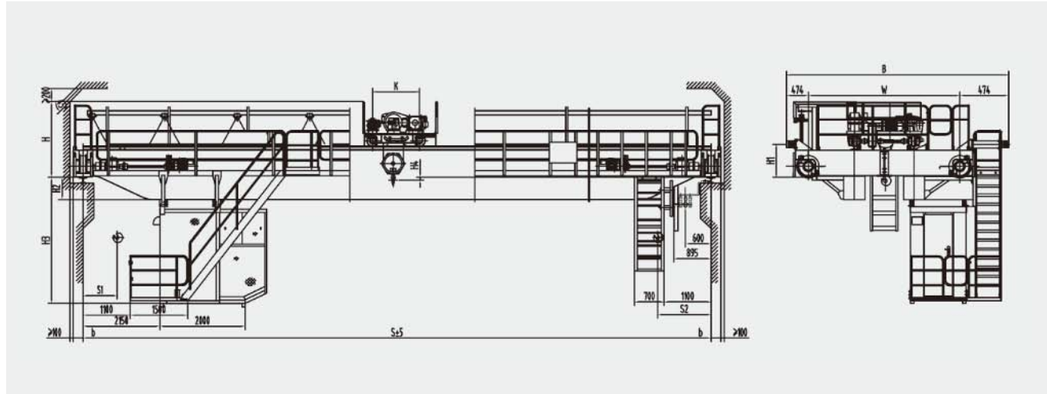

QD型5t 吊钩桥式起重机

QD Overhead Crane With Hook Cap.5t

技术规格 Technical specifications

起 重 量 Lifting capacity		t	5															
跨 度 Span		m	10.5	13.5	16.5	19.5	22.5	25.5	28.5	31.5	10.5	13.5	16.5	19.5	22.5	25.5	28.5	31.5
起升高度 Lifting height		m	16								16							
工作制度 Work duty			A5								A6							
速度 Speed	起 升 Hoisting	m/min	12.5								15.5							
	小车运行 Trolley travelling	m/min	37.2															
	大车运行 Crane travelling	m/min	71.8					73.4			92.4					93.4		
极限尺寸 Limit dimension	S1		800															
	S2		1250															
主要尺寸 Main dimension	H	mm	2074															
	H1	mm	775															
	H2	mm	16	16	116	216	366	516	666	816	16	16	116	216	366	516	666	816
	H3	mm	2586	2586	2536	2636	2786	2936	3086	3236	2586	2586	2536	2636	2786	2936	3086	3236
	H4	mm	71															
	K	mm	1100															
	W	mm	3400			3550		5000			3400			3550		5000		
	B	mm	5270			5420		6170		6094	5270			5420		6170		6094
	b	mm	230															
最 大 轮 压 Max.Wheel Loading		kN	72	78	84	92	97	109	117	124	73	79	85	93	98	110	118	125
电机总功率 Total power		kw	22.8					27.4			27.8					31.8		
荐 用 钢 轨 Steel track recommended			43kg/m															
电 源 Power Supply			3-Phase A.C. 50HZ 380V															

QD型10t 吊钩桥式起重机

QD Overhead Crane With Hook Cap.10t

技术规格 Technical specifications

起 重 量 Lifting capacity		t	10															
跨 度 Span		m	10.5	13.5	16.5	19.5	22.5	25.5	28.5	31.5	10.5	13.5	16.5	19.5	22.5	25.5	28.5	31.5
起升高度 Lifting height			16								16							
工作制度 Work duty			A5								A6							
速度 Speed	起 升 Hoisting	m/min	8.5								13.3							
	小车运行 Trolley travelling		37.4															
	大车运行 Crane travelling		71.8					70.6			92.4					93.7		
极限尺寸 Limit dimension	S1		1050															
	S2		1300															
主要尺寸 Main dimension	H	mm	2137															
	H1		775					765										
	H2		16	66	116	316	466	528	678	828	16	66	116	316	466	528	678	828
	H3		2586	2636	2586	2736	2886	2948	3098	3248	2586	2636	2586	2736	2886	2948	3098	3248
	H4		602															
	K		1400															
	W		4050			4050		5000			4050			4050			5000	
	B		5920			6060		6470		6394	5920			6060		6470		6394
	b		230															
最 大 轮 压 Max.Wheel Loading		kN	96	98.4	106	111.16	117.84	128.55	136.73	143.9	97	100	108	112.47	119.15	130.38	139	146
电机总功率 Total power		kw	26.8					31.4			34.8					38.8		
荐 用 钢 轨 Steel track recommended			43kg/m															
电 源 Power Supply			3-Phase A.C. 50HZ 380V															

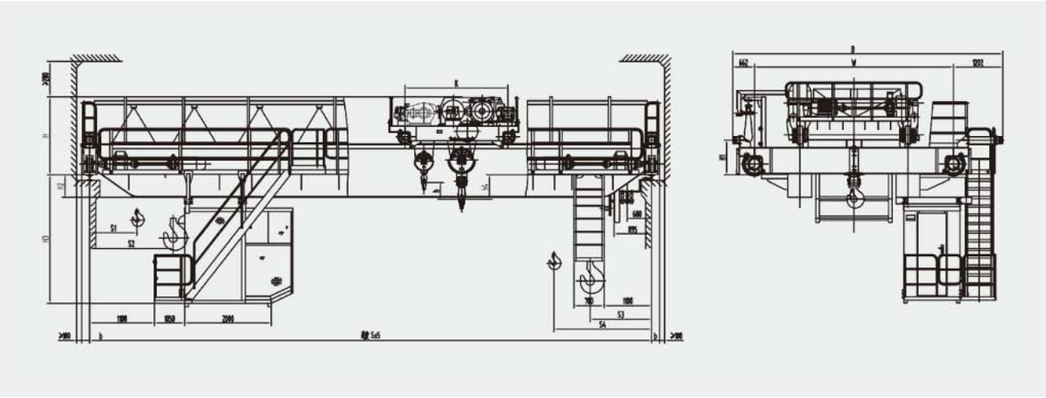

QD型16/3.2t 吊钩桥式起重机

QD Overhead Crane With Hook Cap.16/3.2t

技术规格 Technical specifications

起重量 Lifting capacity	主钩 Main hook	t	16															
	副钩 Auxiliary		3.2															
跨度 Span		m	10.5	13.5	16.5	19.5	22.5	25.5	28.5	31.5	10.5	13.5	16.5	19.5	22.5	25.5	28.5	31.5
起升高度 Lifting height	主钩 Main hook		16															
	副钩 Auxiliary		18															
工作制度 Work duty			A5								A6							
速度 Speed	主 起 升 Main lifting	m/min	7.9								10.8							
	副 起 升 Auxiliary lifting		11.2															
	小车运行 Trolley travelling		39.7															
	大车运行 Crane travelling		70.6			74.3			75		71.3			86.4			86.9	
极限尺寸 Limit dimension	S1	mm	1040															
	S2		1850															
	S3		1500															
	S4		2310															
主要尺寸 Main dimension	H	mm	2187			2337					2187	2189		2337				
	H1		765			915					765			950				
	H2		128	130	230	228	328	478	628	728	128	130	230	230	330	480	630	780
	H3		2548	2650	2648	2748	2898	3048	2548	3198	2548	2550	2650	2650	2750	2900	3050	3200
	H4		796			646					796	794		646				
	h		770															
	K		2400															
	W		4000			4100		5000			4400			4400		5000		
	B		6020			6120		6444		6524	6320			6370		6794		6834
	b		230															
最 大 轮 压 Max.Wheel Loading		kN	126	134	151	157	165	176	187	200	132	140	149	163	170	181	195	205
电机总功率 Total power		kw	48.9					53.3			51.3			55.3		62.3		
荐 用 钢 轨 Steel track recommended			43kg/m															
电 源 Power Supply			3-Phase A.C. 50HZ 380V															

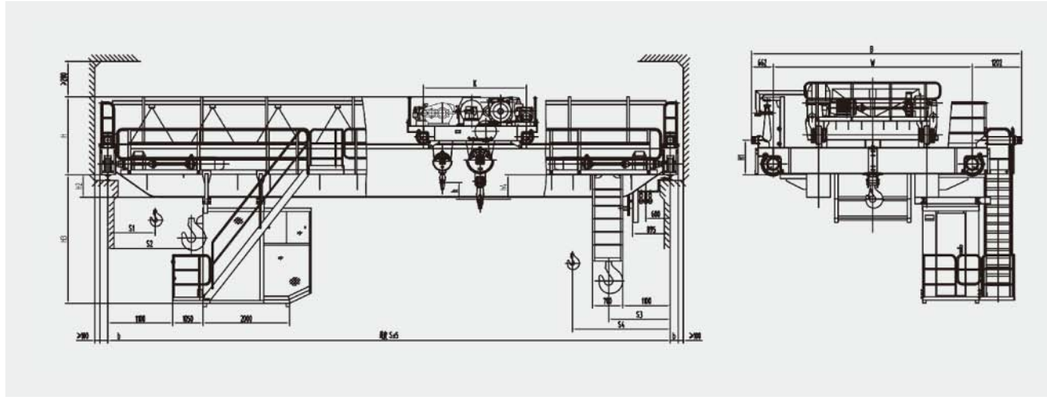

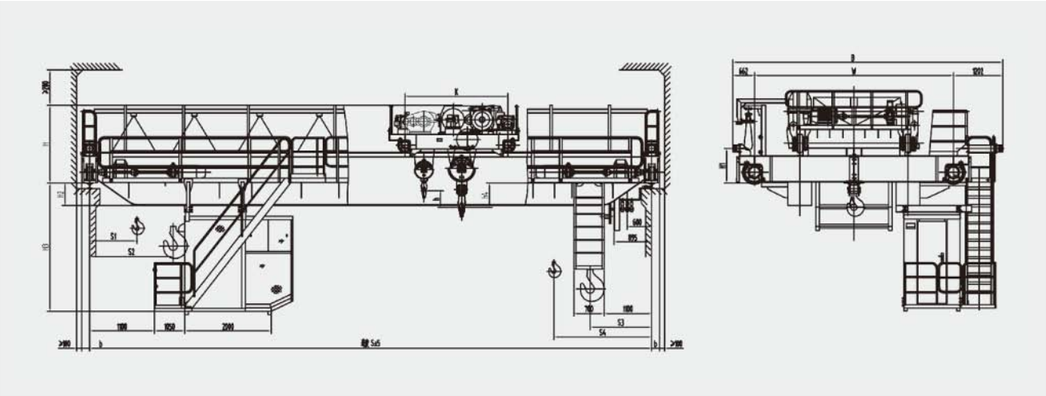

QD型20/5t 吊钩桥式起重机

QD Overhead Crane With Hook Cap.20/5t

技术规格 Technical specifications

起重量 Lifting capacity	主钩 Main hook	t	20															
	副钩 Auxiliary		5															
跨度 Span		m	10.5	13.5	16.5	19.5	22.5	25.5	28.5	31.5	10.5	13.5	16.5	19.5	22.5	25.5	28.5	31.5
起升高度 Lifting height	主钩 Main hook		12															
	副钩 Auxiliary		14															
工作制度 Work duty			A5								A6							
速度 Speed	主 起 升 Main lifting	m/min	7.2								9.7							
	副 起 升 Auxiliary lifting		12.7															
	小车运行 Trolley travelling		40															
	大车运行 Crane travelling		71			74.3		75			71.3			86.4			87	
极限尺寸 Limit dimension	S1	mm	1030															
	S2		1930															
	S3		1420															
	S4		2320															
主要尺寸 Main dimension	H	mm	2193			2341					2191	2193		2343				
	H1		765			915					765			950				
	H2		130	132	232	232	380	530	680	830	130	134	234	234	382	532	682	832
	H3		2550	2552	2652	2652	2800	2950	3100	3250	2550	2554	2654	2654	2802	2952	3102	3252
	H4		768			618					768	766	766	616				
	h		496															
	K		2430															
	W		4000			4100		5000			4400			4400		5000		
	B		6020			6120		6444		6524	6320			6370		6894		6934
	b		230															
最 大 轮 压 Max.Wheel Loading		kN	150	158	167	180	187	200	210	218	151	162	171	184	192	205	215	225
电机总功率 Total power		kw	55.6					60			69			76				
荐 用 钢 轨 Steel track recommended			43kg/m															
电 源 Power Supply			3-Phase A.C. 50HZ 380V															

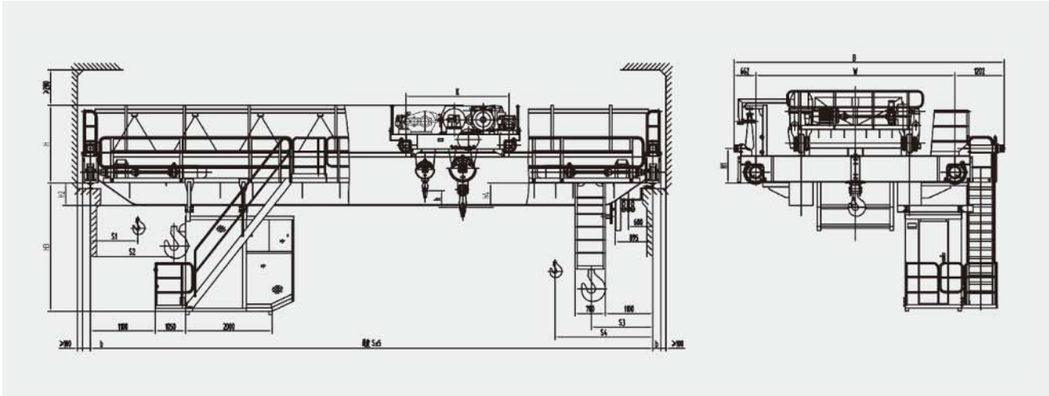

QD型32/5t 吊钩桥式起重机

QD Overhead Crane With Hook Cap.32/5t

技术规格 Technical specifications

起重量 Lifting capacity	主钩 Main hook	t	32														
	副钩 Auxiliary		5														
跨度 Span		m	10.5	13.5	16.5	19.5	22.5	25.5	28.5	31.5	10.5	13.5	16.5	19.5	22.5	25.5	28.5	31.5
起升高度 Lifting height	主钩 Main hook		14														
	副钩 Auxiliary		16														
工作制度 Work duty			A5								A6						
速度 Speed	主 起 升 Main lifting	m/min	6								7.4						
	副 起 升 Auxiliary lifting		12.5														
	小车运行 Trolley travelling		42.6														
	大车运行 Crane travelling		75			65		65			87			89			
极限尺寸 Limit dimension	S1	mm	1070														
	S2		1970														
	S3		1580														
	S4		2480														
主要尺寸 Main dimension	H	mm	2527	2527		2619					2527	2529		2621			
	H1		915			1005					915			1005			
	H2		30	132	282	292	442	592	692	792	30	184	284	294	444	594	694	794
	H3		2610	2552	2702	2712	2862	3012	3112	3212	2450	2604	2704	2714	2864	3014	3114	3214
	H4		613			521					613	611		519				
	h		710															
	K		2650															
	W		4650			4700		5000			4650			4700		5000		
	B		6770			6820	6824	6974		7124	6770			6820	6824	6974		7124
	b		230			260					230			260				
最 大 轮 压 Max.Wheel Loading		kN	224	237	248	262	272	286	295	307	226	240	251	266	276	291	300	313
电机总功率 Total power		kw	71.3								86.3							
荐 用 钢 轨 Steel track recommended			QU70															
电 源 Power Supply			3-Phase A.C. 50HZ 380V															

QD型50/10t 吊钩桥式起重机

QD Overhead Crane With Hook Cap.50/10t

技术规格 Technical specifications

起重量 Lifting capacity	主钩 Main hook	t	50														
	副钩 Auxiliary		10														
跨度 Span		m	10.5	13.5	16.5	19.5	22.5	25.5	28.5	31.5	10.5	13.5	16.5	19.5	22.5	25.5	28.5	31.5
起升高度 Lifting height	主钩 Main hook		12														
	副钩 Auxiliary		16														
工作制度 Work duty			A5								A6						
速度 Speed	主 起 升 Main lifting	m/min	5								6.2						
	副 起 升 Auxiliary lifting		8.5														
	小车运行 Trolley travelling		38.5														
	大车运行 Crane travelling		65.7			75.1		75.3			66			67		76.7	
极限尺寸 Limit dimension	S1	mm	1030														
	S2		2210														
	S3		1720														
	S4		2900														
主要尺寸 Main dimension	H	mm	2683		2683			2737			2683	2685	2689	2689		2739	
	H1		1005			1040		1090			1005			1040		1090	
	H2		-31	244	248	398	548	648	798	800	-31	246	250	400	550	650	800	802
	H3		2389	2664	2668	2818	2968	3068	3218	3220	2889	2666	2670	2820	2970	3070	3220	3222
	H4		1072		1068			1018			1072	1070	1066	1066			1016	
	h		942														
	K		3250														
	W		4800			4800		5000			4800			4800		5000	
	B		6794		6874	6924		7174			6828			6858		7058	
	b		260					300			260					300	
最大轮压 Max.Wheel Loading		kN	318	335	351	367	379	397	409	423	321	339	356	371	384	402	414	429
电机总功率 Total power		kw	93.5								102.5				110.5			
荐用钢轨 Steel track recommended			QU80														
电 源 Power Supply			3-Phase A.C. 50HZ 380V														

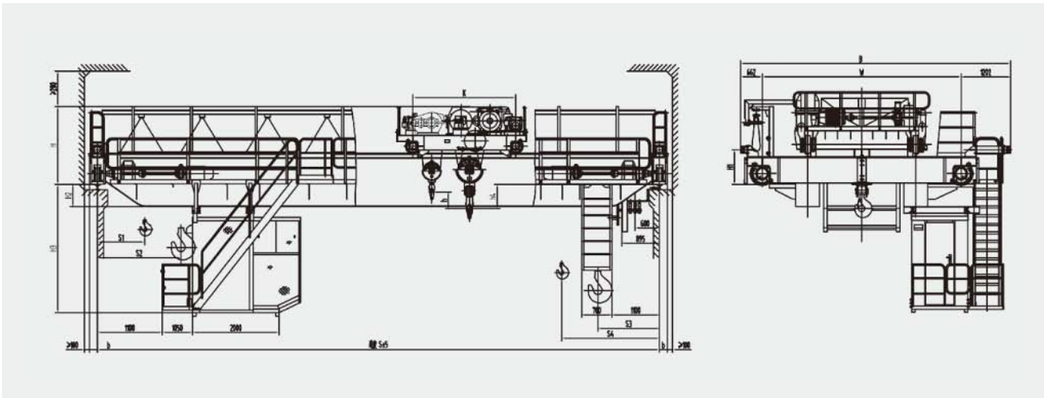

QD型75/20t 吊钩桥式起重机

QD Overhead Crane With Hook Cap.75/20t

技术规格 Technical specifications

起重量 Lifting capacity	主钩 Main hook	t	75													
	副钩 Auxiliary		20													
跨度 Span		m	13.5	16.5	19.5	22.5	25.5	28.5	31.5	10.5	16.5	19.5	22.5	25.5	28.5	31.5
起升高度 Lifting height	主钩 Main hook		20													
	副钩 Auxiliary		22													
工作制度 Work duty			A5							A6						
速度 Speed	主 起 升 Main lifting	m/min	3.8							5						
	副 起 升 Auxiliary lifting		7.2													
	小车运行 Trolley travelling		38.4													
	大车运行 Crane travelling		53.9							77.8					67	
极限尺寸 Limit dimension	S1	mm	1015													
	S2		2260													
	S3		2475													
	S4		3720													
主要尺寸 Main dimension	H	mm	3302		3302	3306	3304	3308	3310	3302		3304	3308	3306	3310	3312
	H1		950													
	H2		290	440	542	546	844	848	850	292	442	544	548	846	850	852
	H3		2710	2860	2962	2966	3264	3268	3270	2712	2862	2964	2968	3266	3270	3272
	H4		872		872	868	870	866	864	870		868	864	866	862	860
	K		4400													
	B		8828													
	b		300													
最大轮压 Max.Wheel Loading		kN	255	268	278	290	302	309	318	257	271	282	294	303	314	322
电机总功率 Total power		kw	128				136			158						
荐用钢轨 Steel track recommended			QU100													
电 源 Power Supply			3-Phase A.C. 50HZ 380V													

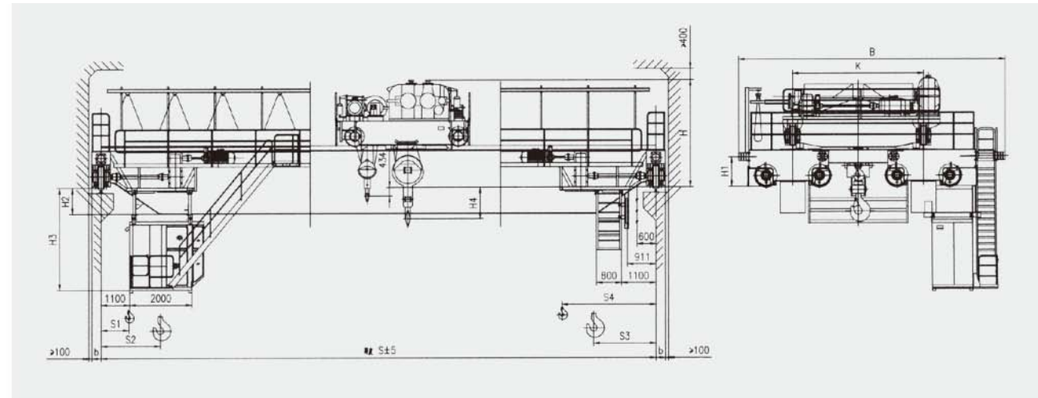

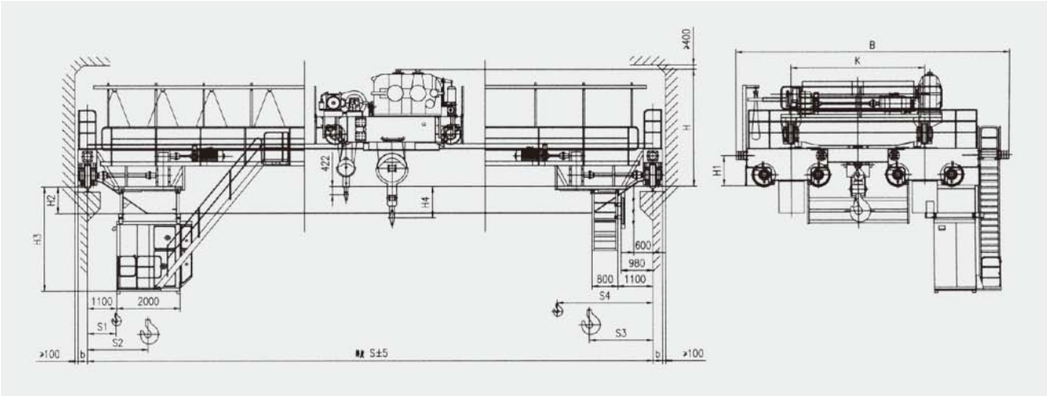

QD型100/20t 吊钩桥式起重机

QD Overhead Crane With Hook Cap.100/20t

技术规格 Technical specifications

起重量 Lifting capacity	主钩 Main hook	t	100													
	副钩 Auxiliary		20													
跨度 Span		m	13	16	19	22	25	28	31	13	16	19	22	25	28	31
起升高度 Lifting height	主钩 Main hook		18							18						
	副钩 Auxiliary		20							20						
工作制度 Work duty			A5							A6						
速度 Speed	主 起 升 Main lifting	m/min	3.1							3.9						
	副 起 升 Auxiliary lifting		7.2													
	小车运行 Trolley travelling		33.9													
	大车运行 Crane travelling		61.7			61.7				61.8						
极限尺寸 Limit dimension	S1	mm	985													
	S2		2300													
	S3		2650													
	S4		3965													
主要尺寸 Main dimension	H	mm	3434	3434	3436	3442	3442	3444	3446	3434	3436	3438	3444	3444	3446	3448
	H1		950													
	H2		538	540	542	548	848	850	952	540	542	544	550	850	852	954
	H3		2958	2960	2962	2968	3268	3270	3372	2960	2962	2964	2970	3270	3272	3374
	H4		1330	1330	1328	1322	1322	1320	1318	1330	1328	1326	1320	1320	1318	1316
	K		4400													
	B		8868													
	b															
最 大 轮 压 Max.Wheel Loading		kN	320	335	350	365	376	386	397	321	338	350	367	380	390	400
电机总功率 Total power		kw	136			154				158			174			
荐 用 钢 轨 Steel track recommended			QU100													
电 源 Power Supply			3-Phase A.C. 50HZ 380V													

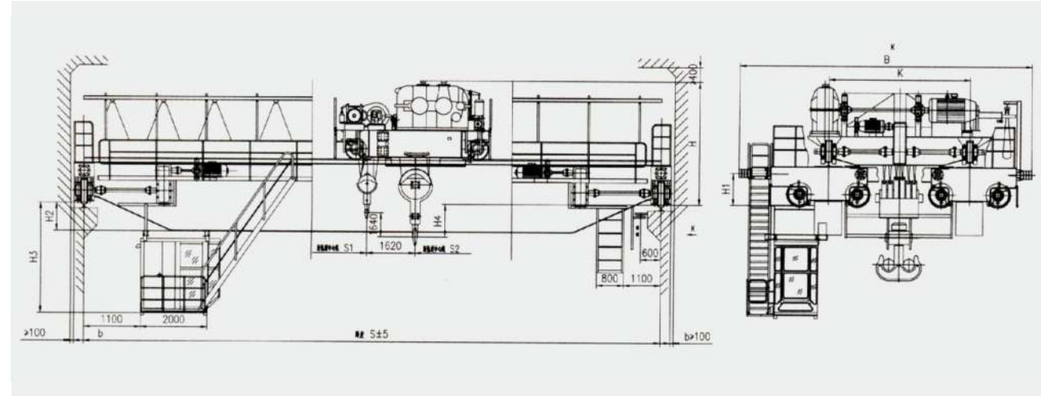

QD型125/32t 吊钩桥式起重机

QD Overhead Crane With Hook Cap.125/32t

技术规格 Technical specifications

起重量 Lifting capacity	主钩 Main hook	t	125													
	副钩 Auxiliary		32													
跨度 Span		m	13	16	19	22	25	28	31	13	16	19	22	25	28	31
起升高度 Lifting height	主钩 Main hook		18													
	副钩 Auxiliary		20													
工作制度 Work duty			A5							A6						
速度 Speed	主 起 升 Main lifting	m/min	3.5							3.6						
	副 起 升 Auxiliary lifting		7.5													
	小车运行 Trolley travelling		33													
	大车运行 Crane travelling		66.7			59.2				59.7			67			
极限尺寸 Limit dimension	S1	mm	1300													
	S2		2500													
主要尺寸 Main dimension	H	mm	3676	3676	3680	3682	3686	3686	3688	3676	3678	3682	3684	3688	3688	3689
	H1		950													
	H2		540	542	846	848	852	1052	1254	542	544	848	850	854	1054	1255
	H3		2960	2962	3266	3268	3272	3472	3674	2962	2964	3268	3270	3274	3474	3675
	H4		1560	1560	1556	1554	1556	1550	1548	1560	1588	1554	1552	1548	1548	1547
	K		4400													
	B		8868				9068			8868			9068			
	b		310													
最 大 轮 压 Max.Wheel Loading		kN	405	425	445	460	475	488	508	406	427	447	463	480	493	511
电机总功率 Total power		kw	222.5							214.5		230.5				
荐 用 钢 轨 Steel track recommended			QU100													
电 源 Power Supply			三相交流 3-Phase A.C.50HZ 380V													

QD型150/32t~160/32t 吊钩桥式起重机

QD Overhead Crane With Hook Cap.150/32t~160/32t

技术规格 Technical specifications

起重量 Lifting capacity	主钩 Main hook	t	150							160						
	副钩 Auxiliary		32							32						
跨度 Span		m	13	16	19	22	25	28	31	13	16	19	22	25	28	31
起升高度 Lifting height	主钩 Main hook		22							20						
	副钩 Auxiliary		24							22						
工作制度 Work duty			A5							A5						
速度 Speed	主 钩 Main lifting	m/min	3.7							3.2						
	副 钩 Auxiliary lifting		7.5							5.9						
	小车运行 Trolley travelling		40							22.5						
	大车运行 Crane travelling		68							57						
极限尺寸 Limit dimension	L1	mm	980							1392						
	L2		2500							2727						
	L		1700							1825						
	h2		1200							535			533			
	h1		50							240			238			
主要尺寸 Main dimension	H	mm	4600							4496			4498			
	H1		3000					3150		2857			2957			
	B		9900							9900						
	K		4600							4400						
	B1		400							385						
			500					650		437						537
最大轮压 Max.Wheel Loading		kN	262	283	294	304	312	319	326	272	293	300	315	324	331	338
电机总功率 Total power		kw	196	196	208	208	216	216	216	232				260		
荐用钢轨 Steel track recommended			QU120													
电 源 Power Supply			三相交流 3-Phase A.C.50HZ 380V													

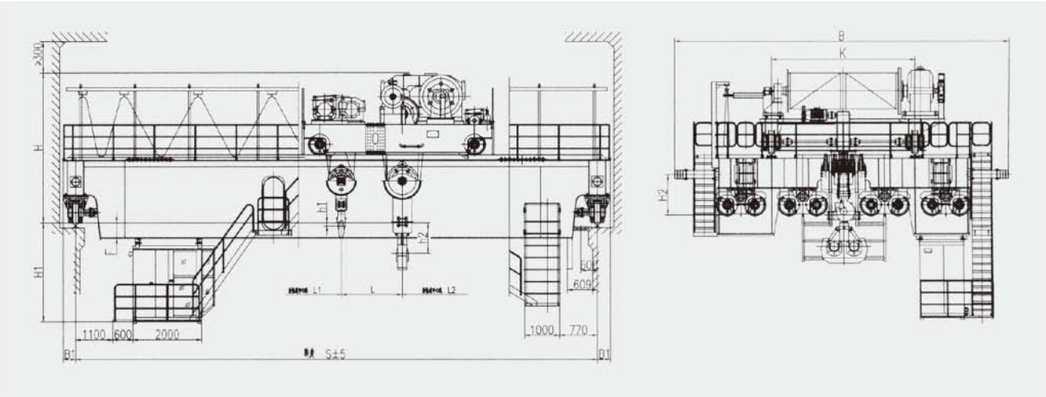

QD型200/50t~250/50t 吊钩桥式起重机

QD Overhead Crane With Hook Cap.200/50t~250/50t

技术规格 Technical specifications

起重量 Lifting capacity	主钩 Main hook	t	200							250						
	副钩 Auxiliary		50							50						
跨度 Span		m	13	16	19	22	25	28	31	13	16	19	22	25	28	31
起升高度 Lifting height	主钩 Main hook		20							20						
	副钩 Auxiliary		22							22						
工作制度 Work duty			A5							A5						
速度 Speed	主 钩 Main lifting	m/min	2.6							2.2						
	副 钩 Auxiliary lifting		7.7							7.7						
	小车运行 Trolley travelling		32							32						
	大车运行 Crane travelling		48							50						
极限尺寸 Limit dimension	L1	mm	1600							1600						
	L2		2800							3100						
	L		2000							2000						
	h2		1500							1800						
	h1		700							1000						
主要尺寸 Main dimension	H	mm	5300							5300						
	H1		2740					2890		3150					3300	
	B		11200							12000						
	K		5000							6000						
	B1		400							450						
	F		320					470		650					800	
最大轮压 Max.Wheel Loading		kN	326	344	358	372	390	400	410	356	370	380	408	430	440	450
电机总功率 Total power		kw	239	239	263	263	263	279	279	239	239	263	263	263	279	279
荐用钢轨 Steel track recommended			QU120													
电 源 Power Supply			三相交流 3-Phase A.C.50HZ 380V													

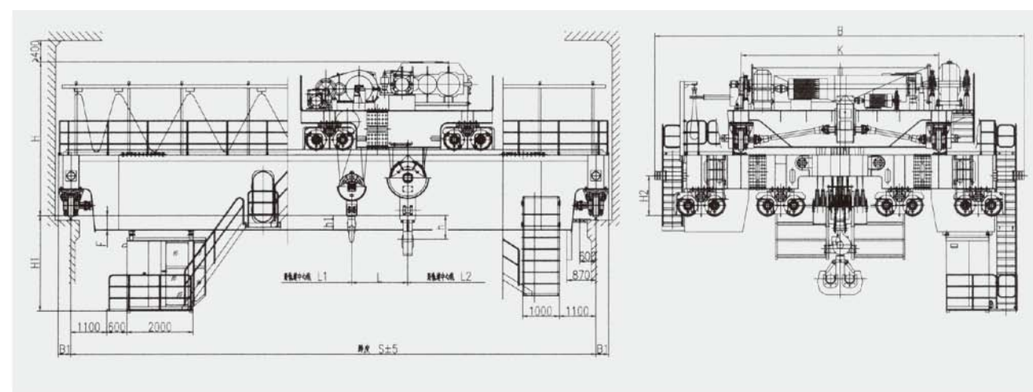

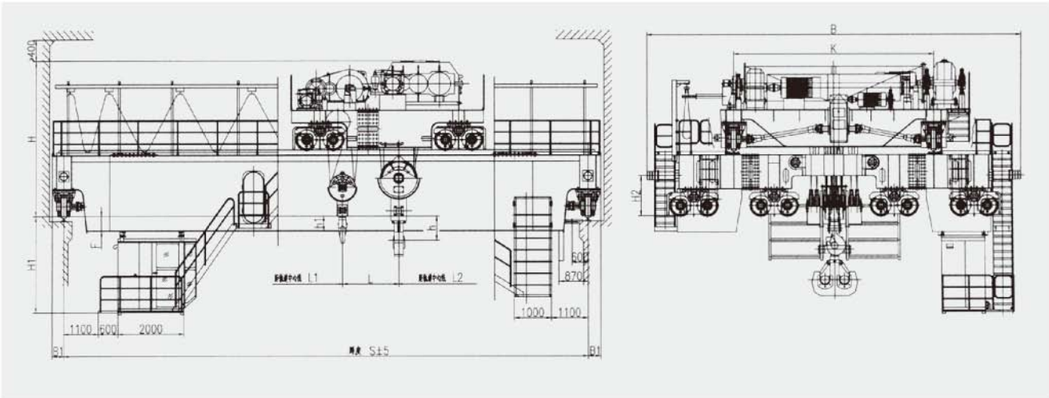

QD型300/75t~350/80t 吊钩桥式起重机

QD Overhead Crane With Hook Cap.300/75t~350/80t

技术规格 Technical specifications

起重量 Lifting capacity	主钩 Main hook	t	300							350						
	副钩 Auxiliary		75							80						
跨度 Span		m	13	16	19	22	25	28	31	13	16	19	22	25	28	31
起升高度 Lifting height	主钩 Main hook		24							24						
	副钩 Auxiliary		26							26						
工作制度 Work duty			A5							A5						
速度 Speed	主 钩 Main lifting	m/min	2.4							2.2						
	副 钩 Auxiliary lifting		6.8							6.8						
	小车运行 Trolley travelling		28							28						
	大车运行 Crane travelling		42							42						
极限尺寸 Limit dimension	L1	mm	1700							1500						
	L2		3500							2800						
	L		2450							2400						
	h2		1900							1500						
	h1		520							520						
主要尺寸 Main dimension	H	mm	5850							5850						
	H1		3000					3200		3000					3200	
	B		12100							12300						
	K		6000							6200						
	B1		450							450						
	F		500					700		500					700	
最大轮压 Max.Wheel Loading		kN	480	495	510	525	540	550	565	507	534	555	571	586	599	613
电机总功率 Total power		kw	485	485	501	501	537	537	537	485	485	501	501	537	537	537
荐用钢轨 Steel track recommended			QU120													
电 源 Power Supply			三相交流 3-Phase A.C.50HZ 380V													

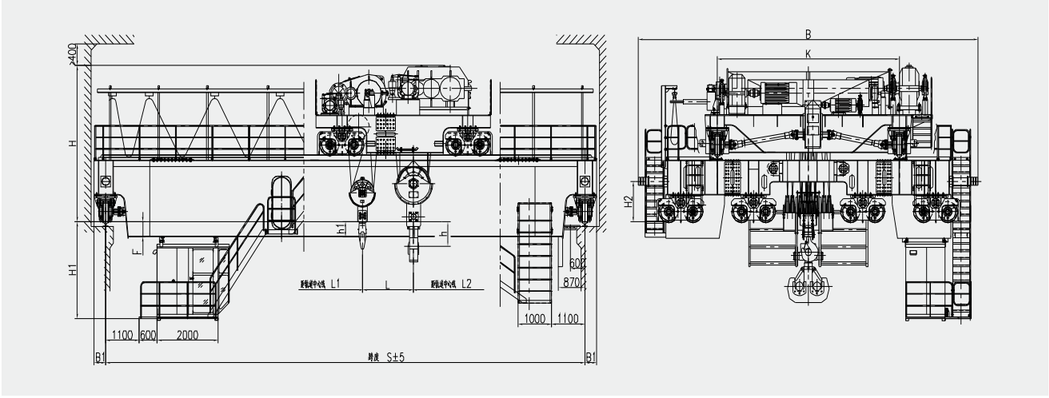

QD型400/80t~450/100t 吊钩桥式起重机

QD Overhead Crane With Hook Cap.400/80t~450/100t

技术规格 Technical specifications

起重量 Lifting capacity	主钩 Main hook	t	400							450						
	副钩 Auxiliary		80							100						
跨度 Span		m	13	16	19	22	25	28	31	13	16	19	22	25	28	31
起升高度 Lifting height	主钩 Main hook		23							24						
	副钩 Auxiliary		25							26						
工作制度 Work duty			A5							A5						
速度 Speed	主 钩 Main lifting	m/min	2.6							2.1						
	副 钩 Auxiliary lifting		5.1							4.7						
	小车运行 Trolley travelling		31							27						
	大车运行 Crane travelling		45							42						
极限尺寸 Limit dimension	L1	mm	1600							1600						
	L2		3400							3400						
	L		3000							3000						
	h2		1800							1800						
	h1		520							750						
主要尺寸 Main dimension	H	mm	6500							6500						
	H1		3500					3700		3500					3700	
	B		12300							13500						
	K		6000							6500						
	B1		450							450						
	F		1000					1200		1000					1200	
最大轮压 Max.Wheel Loading		kN	620	650	680	700	720	735	755	651	688	718	739	758	777	791
电机总功率 Total power		kw	608	608	624	624	640	640	640	608	608	624	624	640	640	640
荐用钢轨 Steel track recommended			QU120													
电 源 Power Supply			三相交流 3-Phase A.C.50HZ 380V													

QD型500/100t~550/100t 吊钩桥式起重机

QD Overhead Crane With Hook Cap.500/100t~550/100t

技术规格 Technical specifications

起重量 Lifting capacity	主钩 Main hook	t	500							550						
	副钩 Auxiliary		100							100						
跨度 Span		m	13	16	19	22	25	28	31	13	16	19	22	25	28	31
起升高度 Lifting height	主钩 Main hook		20							22						
	副钩 Auxiliary		22							24						
工作制度 Work duty			A5							A5						
速度 Speed	主 钩 Main lifting	m/min	2							1.8						
	副 钩 Auxiliary lifting		4.7							4.7						
	小车运行 Trolley travelling		26							26						
	大车运行 Crane travelling		38							38						
极限尺寸 Limit dimension	L1	mm	1700							1700						
	L2		3500							3500						
	L		3200							3200						
	h2		1600							1600						
	h1		750							750						
主要尺寸 Main dimension	H	mm	6800							6800						
	H1		3000					3200		3000					3200	
	B		14400							14500						
	K		6500							6500						
	B1		450							450						
	F		500					700		500					700	
最大轮压 Max.Wheel Loading		kN	741	792	830	860	886	908	928	814	871	912	945	973	996	1012
电机总功率 Total power		kw	699	699	715	715	735	735	735	734	734	742	742	762	762	762
荐用钢轨 Steel track recommended			QU120													
电 源 Power Supply			三相交流 3-Phase A.C.50HZ 380V													

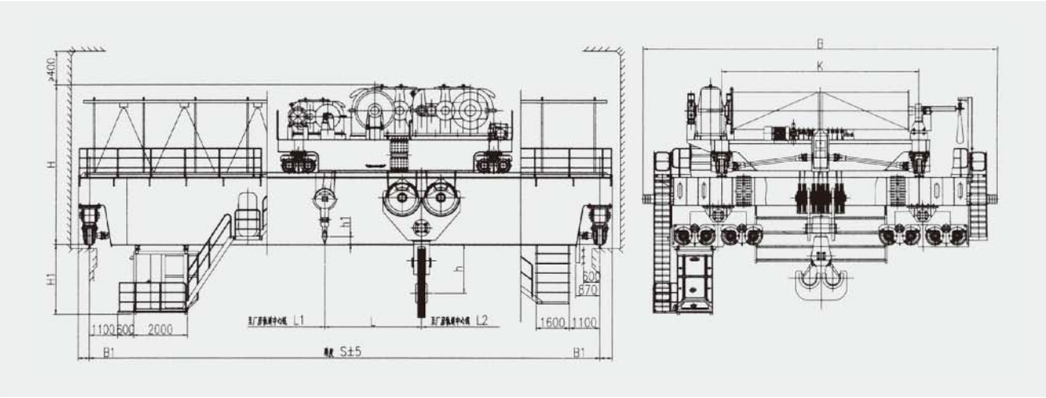

QD型600/150t~800/150t 吊钩桥式起重机

QD Overhead Crane With Hook Cap.600/150t~800/150t

技术规格 Technical specifications

起重量 Lifting capacity	主钩 Main hook	t	600	800
	副钩 Auxiliary		150	150
跨度 Span		m	34	34
起升高度 Lifting height	主钩 Main hook		24	26
	副钩 Auxiliary		26	28
工作制度 Work duty			A5	A5
速度 Speed	主 钩 Main lifting	m/min	0.17~1.7	0.15~1.5
	副 钩 Auxiliary lifting		0.14~4.1	0.41~4.1
	小车运行 Trolley travelling		1.5~15	1.3~13
	大车运行 Crane travelling		3.6~36	3.1~31
极限尺寸 Limit dimension	L1	mm	1600	1900
	L2		3600	4000
	L		2850	3050
	h2		1200	1300
	h1		770	1270
主要尺寸 Main dimension	H	mm	6300	7350
	H1		3050	3220
	B		12000	13900
	K		5600	6800
	B1		500	550
	F		580	780
最大轮压 Max.Wheel Loading		kN	980	840
电机总功率 Total power		kw	466	588
荐用钢轨 Steel track recommended			QU120	QU120
电 源 Power Supply			三相交流 3-Phase A.C.50Hz 380V	三相交流 3-Phase A.C.50Hz 380V

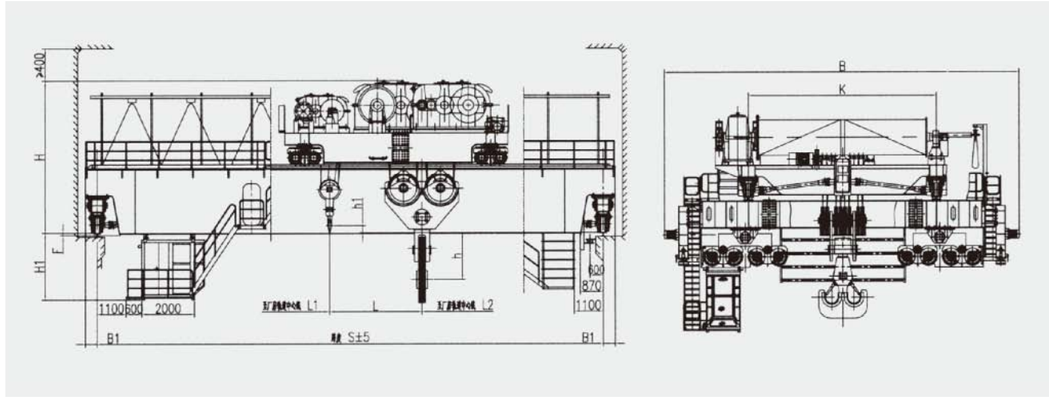

QZ型5~20t抓斗桥式起重机

QZ Overhead Crane with Grab Cap.5~20t

QZ型5~20t抓斗桥式起重机广泛用于电厂、货场、车间、码头等，进行散料的装卸运输。
本起重机均为重级工作制，工作级别为A6。
进入司机室的走台入口方式为：端入、侧入、顶入。
额定起重量包含抓斗自重。
抓斗张开方向有平行和垂直主梁两种，图示为抓斗垂直主梁张开。
取物装置为双卷筒的四绳抓斗，结构简单，工作可靠。抓斗可在任意高度张开和闭合。
抓斗只适用于自然堆积状态下的散粒物料，当抓取水下物料或特殊物料时须在订货时特别提出。
本起重机可在室内也可在室外使用。室外使用时增加防雨罩装置。

QZ Overhead Crane with Grab is widely used in loading and unloading bulk materials in power plant, factory, workshop, wharf etc.
The work classification is heavy.the group classification of the crane is A6 .
The direction of platform door to the drivers cap is:side,end and top.
The lifting capacity includes the weight of the grab .
The open direction of the grab is: parallel and vertical main beams, the diagram below is the opening of the vertical main beam of the grab.The fetch device is four rope grab of double drum, simple structure and reliable work. The grab can be open and closed at any height. The grab is only suitable for loose materials in a naturally stack state. When grabbing underwater or special materials, it must be specially mentioned when placing order.
The crane can be used in indoor or outdoor. Adding rain-proof cover when used in outdoor.

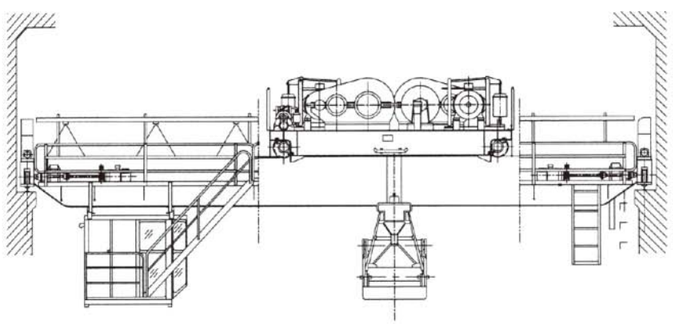

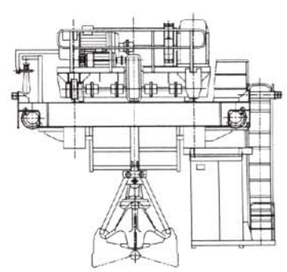

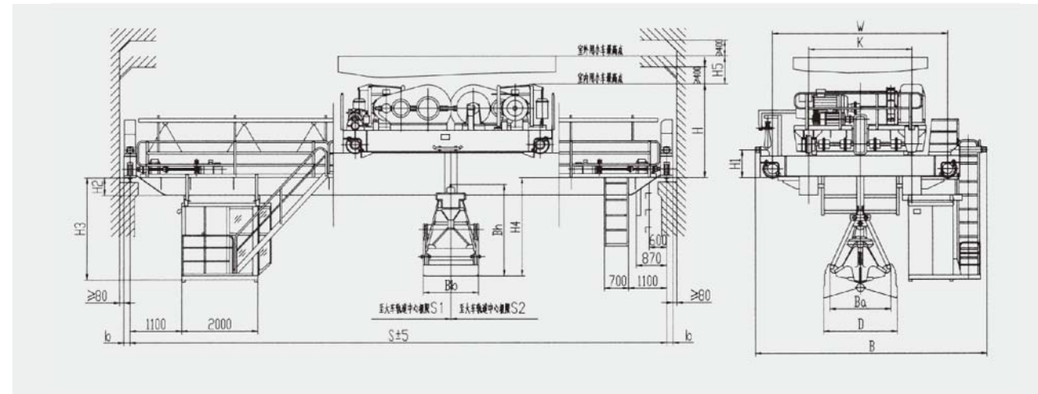

QZ型5~10t 抓斗桥式起重机

QZ Overhead Crane with Grab Cap.5-10t

技术规格 Technical specifications

起 重 量 Lifting capacity		t	5t								10t							
跨 度 Span		m	10.5	13.5	16.5	19.5	22.5	25.5	28.5	31.5	10.5	13.5	16.5	19.5	22.5	25.5	28.5	31.5
起升高度 Lifting height		m	20								18							
工作制度 Work duty			A6								A6							
速度 Speed	起升开闭 Hoisting	m/min	39.9								32.2							
	小车运行 Trolley travelling		44.5								45.6							
	大车运行 Crane travelling		92.7			93.7		86.4			86.4		89					
极限尺寸 Limit dimension	S1	mm	1635								2015							
	S2		1635								1850							
主要尺寸 Main dimension	B	mm	6678			6748		7158			7208			7108		7418		
	W		4050			4050		5000			4400			4400		5000		
	K		2000								2000							
	H		1876					1926			2078			2168				
	H1		765					850			815			940				
	H2		-24	126	226	376	526	628	778	928	180	230	380	390	540	690	840	940
	H3		2416	2566	2666	2816	2966	3068	3218	3368	2620	2670	2820	2830	2980	3130	3280	3380
	H4		3063	3163	3263	3413	3563	3663	3813	3963	3927	3977	4127	4137	4287	4437	4587	4687
	H5		1250								1100							
	b		230								230			250				
最大轮压 Max.Wheel Loading		kN	75	80	87	95	102	113	122	130	113	121	131	142	152	162	172	180
荐用钢轨 Steel track recommended			荐用43kg/m或QU70								荐用43kg/m或QU70							
电 源 Power Supply			三相交流 3-Phase A.C.50HZ 380V								三相交流 3-Phase A.C.50HZ 380V							
抓斗 Grab	型 号 Model	U	113	109	110	105	106	101	102		127	123	124	119	120	115	116	
	类 型 Type		轻型 Light duty	中型 Medium sized		重型 Materials density		超重型 Dead weight			轻型 Light duty	中型 Medium sized		重型 Materials density		超重型 Dead weight		
	容 积 Volume	m³	2.5	1.5		1		0.75			5	3		2		1.5		
	物料密度 Materials density	t/m³	≤1	>1~1.7		>1.7~2.5		>2.5~3.3			≤1	>1~1.7		>1.7~2.5		>2.5~3.3		
	自 重 Deadweight	Kg	2633	2549	2615	2506	2568	2479	2546		4800	4803	4866	4850	4913	4730	4793	
	主要尺寸 Main dimension	D	3120	2740	2740	2530	2530	2340	2340		3900	3430	3430	3220	3220	2920	2920	
		Ba	2200	1950	1950	1800	1800	1650	1650		2700	2400	2400	2200	2200	1960	1960	
		Bb	1500	1354	1354	1238	1238	1160	1160		2060	1754	1754	1528	1528	1416	1416	
		Bh	3135	2935	2935	2835	2835	2735	2735		3990	3747	3747	3640	3640	3490	3490	

QZ型16~20t 抓斗桥式起重机

QZ Overhead Crane with Grab Cap.16~20t

技术规格 Technical specifications

起 重 量	Lifting capacity	t	16t						20t					
跨 度	Span	m	16.5	19.5	22.5	25.5	28.5	31.5	16.5	19.5	22.5	25.5	28.5	31.5
起升高度	Lifting height	m	24						26					
工作制度	Work duty		A6						A6					
速度 Speed	起升开闭 Hoisting	m/min	31.6						38.9					
	小车运行 Trolley travelling		43.2						43.2					
	大车运行 Crane travelling		89	89		76.7			75.4	76.7				
极限尺寸 Limit dimension	S1	mm	2305						2635					
	S2		2060						2485					
主要尺寸 Main dimension	B	mm	7608	7658		7788			8058		8158			
	W		4650	4700		5000			4800		5000			
	K		2500						2500					
	H		2464	2564		2614			2749					
	H1		940	1040		1090			1055	1090				
	H2		246	246	246	246	246	246	246	390	546	696	796	896
	H3		2686	2736	2886	3114	3136	3236	2686	2836	2986	3136	3236	3336
	H4		4999	5149	5149	5299	5399	5499	5101	5345	5501	5651	5751	5851
	H5		960						850					
	b		250			300			300					
最大轮压	Max.Wheel Loading	kN	206	218	233	247	257	269	229	243	254	270	279	293
荐用钢轨	Steel track recommended		荐用QU70或方钢90×90						荐用QU70或方钢90×90					
电 源	Power Supply		三相交流 3-Phase A.C.50HZ 380V						三相交流 3-Phase A.C.50HZ 380V					

抓斗 Grab	型 号 Model	U	141	137	138	133	134	129	130	155	151	152	147	148	143	144
	类 型 Type		轻型 Light duty	中型 Medium sized		重型 Materials density		超重型 Dead weight		轻型 Light duty	中型 Medium sized		重型 Materials density		超重型 Dead weight	
	容 积 Volume	m^3	2.5	1.5		1		0.75		5	3		2		1.5	
	物料密度 Materials density	t/m^3	≤1	>1~1.7		>1.7~2.5		>2.5~3.3		≤1	>1~1.7		>1.7~2.5		>2.5~3.3	
	自 重 Deadweight	Kg	7840	7993	8143	8008	8159	8155	8305	9812	10098	10287	9976	10123	9780	10206
	主要尺寸 Main dimension	D	4380	4050	4050	3750	3750	3430	3430	5000	4500	4500	4000	4000	3800	3800
		Ba	3200	2820	2820	2600	2600	2350	2350	3500	3200	3200	2900	2900	2400	2400
		Bb	2350	2078	2078	1792	1792	1628	1628	2478	2288	2288	1892	1892	1892	1892
		Bh	4775	4605	4605	4455	4455	4285	4285	5215	4955	4955	4795	4795	4695	4695

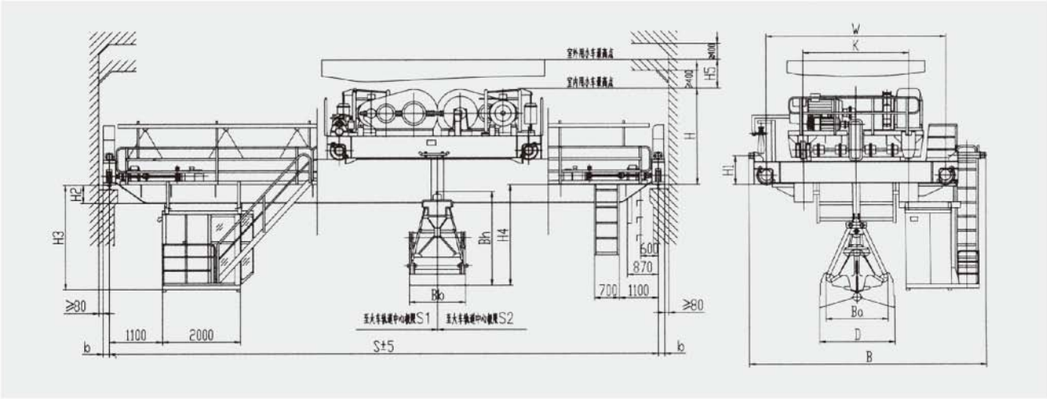

YZD型5~74/20t 吊钩桥式冶金起重机

Product Description of QDY Model 5~74/20t Metallurgy Overhead Crane

YZD型铸造起重机经常在高温、高粉尘的恶劣环境中吊运液熔融金属，使用频繁，工作级别A7。主要用于转炉加料跨向转炉兑铁水，在精炼跨将铁水吊运至精炼炉或在钢水跨将钢水吊运至连铸回转大包台上。该起重机主要由桥架、小车、大车运行机构、电器设备等组成。该起重机动作操作全部在司机室内完成。

QDY−model foundry crane is used in the heat and high dust severe environment and lifting molten metal frequently with working duty A7. Main working process: used in converter adding material bay to charge hot metal to the converter and lift hot metal in refine bay to refine furnace or molten steel bay that lift molten steel to ladle turret. The crane is comprised of the bridge, trolley, long travel system, electrical equipment, etc. all of work operation can be finished in the cabin.

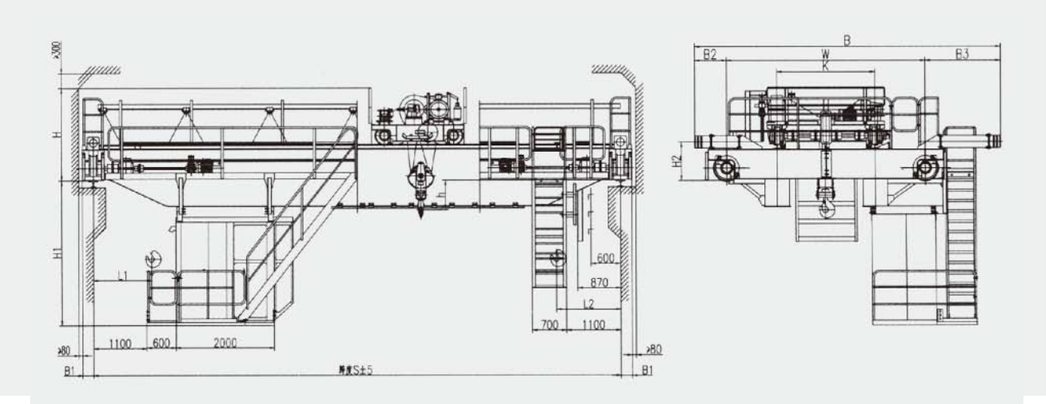

YZD型5~10t 冶金起重机

YZD Metallurgy Overhead Crane With Hook Cap. 5~10t

技术规格 Technical specifications

起重量 Lifting capacity		t	5								10							
跨度 Span		m	10.5	13.5	16.5	19.5	22.5	25.5	28.5	31.5	10.5	13.5	16.5	19.5	22.5	25.5	28.5	31.5
起升高度 Lifting height		m	15								13							
工作制度 Work duty			A7								A7							
速度 Speed	起升 Hoisting	m/min	12.9								10							
	小车运行 Trolley travelling		40								43.8							
	大车运行 Crane travelling		93.2					94.6			93.2			94.6		87.5		
极限尺寸 Limit dimension	L1	mm	960								1350							
	L2		1250								1300							
	h		71								602					552		
主要尺寸 Main dimension	H		2073								2186					2236		
	H1		2546	2646	2796	2946	3096	3246	3396	3496	2546	2696	2796	2946	3096	3198	3348	3498
	H2	mm	765					765			765					850+H0		
	B		5288			5438		6220			5870			6060		6470		
	K		1400			1400					2000							
	W		3450			3550		5000			4050					5000		
	B1		230								230							
	B2		512					510			510			580		510		
	B3		1326					710			1310			1430		960		
最大轮压 Max.Wheel Loading		kN	76	83	89	98	103	118	127	133	107	113	125	129	137	151	162	170
电机总功率 Total power		kw	24.5					27.1			31.2			33.8		39.2		
荐用钢轨 Steel track recommended			43kg/m															
电源 Power Supply			三相交流 3-Phase A.C.50HZ 380V															

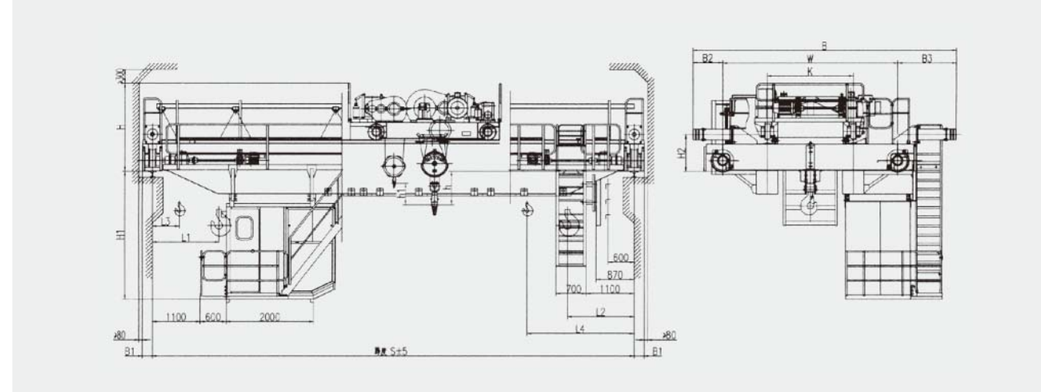

YZD型16/3.2~20/5t 冶金起重机

YZD Metallurgy Overhead Crane With Hook Cap. 16/3.2~20/5t

技术规格 Technical specifications

起重量 Lifting capacity			16/3.2								20/5							
跨度 Span		m	10.5	13.5	16.5	19.5	22.5	25.5	28.5	31.5	10.5	13.5	16.5	19.5	22.5	25.5	28.5	31.5
起升高度 Lifting height	主钩 Main hook	m	12								11							
	副钩 Auxiliary hook		14								14							
工作制度 Work duty			A7								A7							
速度 Speed	主钩 Main hook	m/min	9.8								9.7							
	副钩 Auxiliary hook		14.5								12.7							
	小车运行 Trolley travelling		44.6								44.6							
	大车运行 Crane travelling		86.4				89				86.4				89			
极限尺寸 Limit dimension	L1	mm	2120								2180							
	L2		1500								1420							
	L3		1040								1030							
	L4		2580								2570							
	h		729	727		637		639			701	699			609			
	h1		770								496							
主要尺寸 Main dimension	H	mm	2240	2240		2330		2328			2240	2242						
	H1		2650	2650	2750	2810	2960	3110	3260	3410	2650	2654	2754	2814	2962	3112	3262	3412
	H2		815+H0			940+H0					815+H0			940+H0				
	B		6320			6470		6984			6270			6370		6904		
	K		2000								2000							
	W		4400					5000			4400					5000		
	B1		230			260					230			260				
	B2		560			660		527			614			564		569		
	B3		1360			1410		1377			1264			1224		1229		
最大轮压 Max.Wheel Loading		kN	148	155	163	175	185	196	209	220	172	179	189	204	214	228	240	251
电机总功率 Total power		kw	59.3			64.7					70.3			75.7				
荐用钢轨 Steel track recommended			43kg/m or QU70															
电源 Power Supply			三相交流 3-Phase A.C.50HZ 380V															

YZD 型32/5~50/10t 冶金起重机

YZDMetallurgy Overhead Crane With Hook Cap. 32/5~50/10t

技术规格 Technical specifications

起重量 Lifting capacity			32/5								50/10							
跨度 Span		m	10.5	13.5	16.5	19.5	22.5	25.5	28.5	31.5	10.5	13.5	16.5	19.5	22.5	25.5	28.5	31.5
起升高度 Lifting Height	主钩 Main hook	m	14								12							
	副钩 Auxiliary hook		16								14							
工作制度 Work duty			A7								A7							
速度 Speed	主钩 Main hook	m/min	9.6								6.5							
	副钩 Auxiliary hook		12.7								10.4							
	小车运行 Trolley travelling		43.2								38.5							
	大车运行 Crane travelling		89		76						88		77.3					
极限尺寸 Limit dimension	L1	mm	2290								2585							
	L2		1700								2000							
	L3		1070								1005							
	L4		2920								3580							
	h		705	701		571					1018	1012						
	h1		790								948							
主要尺寸 Main dimension	H	mm		2351	2451	2481					2743							
	H1			2666	2716	2834	3034	3184	3334	3434	2737	2668	2674	2824	2974	3120	3274	3374
	H2		945+H0			1070+H0					1055			1090				
	B		6588			6848		7068			7078					7278		
	K		2500								2500							
	W		4650			4700		5000			4800					5000		
	B1		260			300					300							
	B2		664			614					714							
	B3		1274			1294		1214			1314			1344				
最大轮压 Max.Wheel Loading		kN	243	257	270	289	302	315	328	340	338	361	382	395	415	427	447	461
电机总功率 Total power		kw	103.5			111.5					122			134				
荐用钢轨 Steel track recommended			QU70 or 方钢90								QU80 or 方钢100							
电源 Power Supply			三相交流 3-Phase A.C.50HZ 380V								三相交流 3-Phase A.C.50HZ 380V							

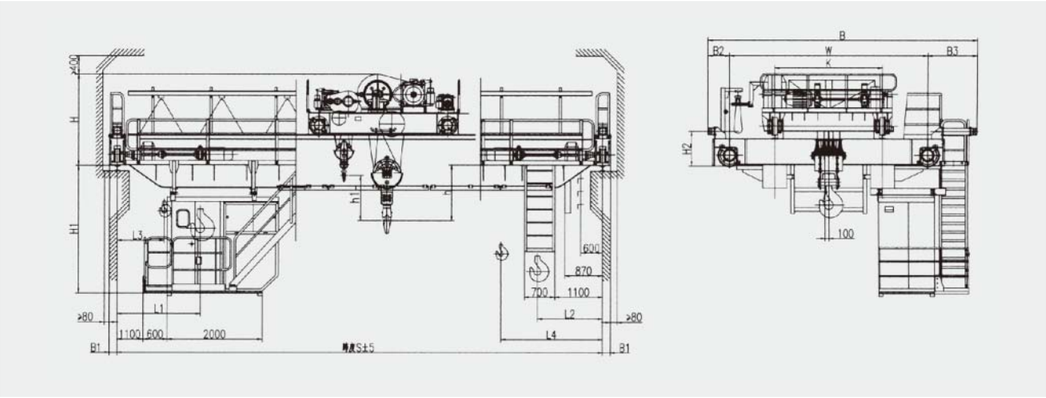

YZD 型74/20t 冶金起重机

YZDMetallurgy Overhead Crane With Hook Cap. 74/20t

技术规格 Technical specifications

起重量 Lifting capacity			74/20						
跨度 Span		m	13.5	16.5	19.5	22.5	25.5	28.5	31.5
起升高度 Lifting Height	主钩 Main hook	m	20						
	副钩 Auxiliary hook		22						
工作制度 Work duty			A7						
速度 Speed	主钩 Main hook	m/min	6.4						
	副钩 Auxiliary hook		10						
	小车运行 Trolley travelling		39						
	大车运行 Crane travelling		78.1						
极限尺寸 Limit dimension	L1	mm	2630						
	L2		2650						
	L3		1350						
	L4		3930						
	h		870						
	h1		790						
主要尺寸 Main dimension	H	mm	3700	3700	3700	3708	3706	3710	3714
	H1		2862	3012	3114	3118	3416	3420	3522
	H2		950+H0			950+H0			
	B		8828						
	K		4400						
	B1		300						
最大轮压 Max.Wheel Loading		kN	290	284	305	312	324	336	355
电机总功率 Total power		kw	194				194		
荐用钢轨 Steel track recommended			QU100						
电源 Power Supply			三相交流 3-Phase A.C.50HZ 380V						

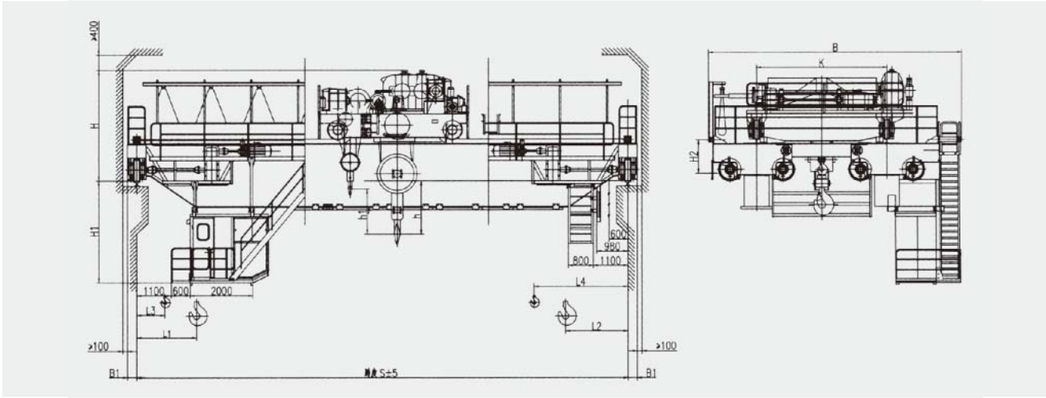

YZ型100~320t 铸造起重机

YZ Foundry Overhead Crane With Hook Cap. 100/320t

铸造起重机是炼钢连铸工艺中的主要设备。主要用于吊运和转运液态金属。
从总体构造可分为：双梁双轨、四梁四轨、四梁六轨等形式。前两种一般用于中、大吨位铸造起重机，第三种一般用于特大吨位铸造起重机。
我公司设计制造的铸造起重机有技术先进、结构新颖、安全可靠、经济耐用、维护简单等特点。
另外，我们的铸造起重机可提供以下功能，供用户选配：
1.可旋转吊具 2.龙门钩钩距可以改变 3.载荷的承重及显示。

Casting crane is the main equipment of steelmaking and continuous casting process.
Mainly used for lifting and transportation of liquid steel ladle.
Overall structure can be divided into：double girder double–track，four beams and four –track，four–beam rail and other types. the first two are generally used for large tonnage crane，and the third is genrally used for large tonnage foundry crane.
Casting crane company design and manufacture of advanced technology，novel structure，safe and reliable， economical and durable， and easy maintenance in addition， our casting crane offers the following features to be be selected：
1.rotary spreader 2.the hook distance of the gantry hook can be changed 3.load weight and display.

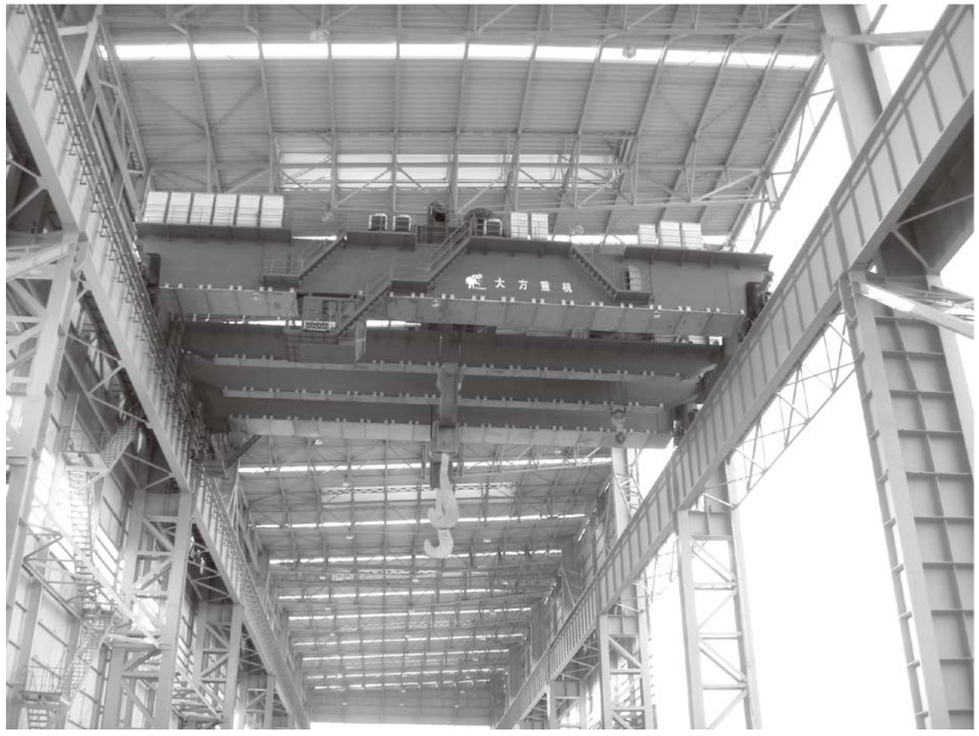

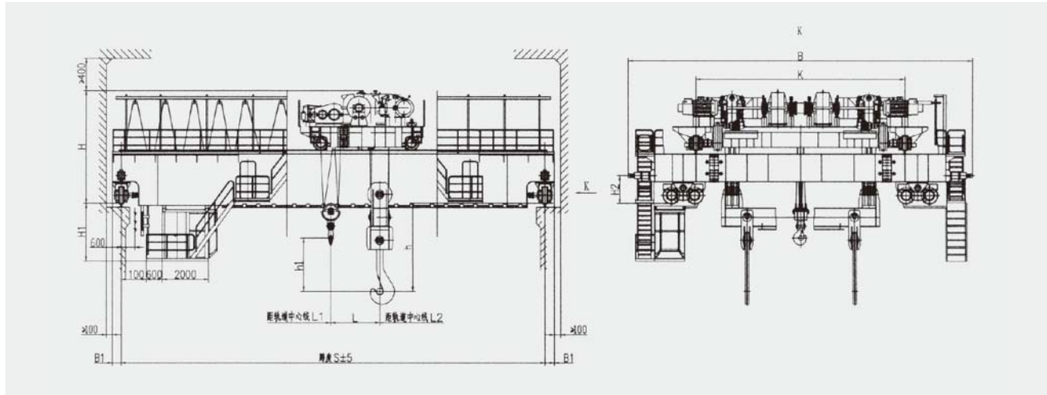

YZ型100/20~125/32t 双梁双轨铸造起重机

YZ Foundry Overhead Crane Cap. 100/20~125/32t

技术规格 Technical specifications

起重量 Lifting capacity	主钩 Main hook	t	100					125		
	副钩 Auxiliary hook		20					32		
跨度 Span		m	19.5	22.5	25.5	28.5	31.5	19	32	25
起升高度 Lifting height	主钩 Main hook	m	20					20		
	副钩 Auxiliary hook		22					22		
工作制度 Work duty			A7					A7		
速度 Speed	主 钩 Main hook	m/min	6.5					6.3		
	副 钩 Auxiliary hook		9.9					9.5		
	小车运行 Trolley travelling		38.7					42.3		
	大车运行 Crane travelling		67.6					67.6		
极限尺寸 Limit dimension	L1	mm	1400					1650		
	L2		1600					2300		
	L		2250					1900		
	h		4212					5243		
	h1		2642					4325		
主要尺寸 Main dimension	H	mm	4221					4832		
	H1		2737					2783		
	B		14400					14900		
	K		9000					9500		
	B1		400					400		
最大轮压 Max.Wheel Loading		kN	486	500	510	526	536	564	581	597
电机总功率 Total power		kw	285KW					299		
荐用钢轨 Steel track recommended			QU120					QU120		
电 源 Power Supply			三相交流 3-Phase A.C.50HZ 380V					三相交流 3-Phase A.C.50HZ 380V		

YZ型125/32~140/40t 双梁双轨铸造起重机

YZ Foundry Overhead Crane Cap. 125/32~140/40t

技术规格 Technical specifications

起重量 Lifting capacity	主钩 Main hook	t	125	140		
	副钩 Auxiliary hook		32	40		
跨度 Span		m	28.5	22	25	28
起升高度 Lifting height	主钩 Main hook		20	22		
	副钩 Auxiliary hook		22	22		
工作制度 Work duty			A7	A7		
速度 Speed	主 钩 Main hook	m/min	7.5	6.84		
	副 钩 Auxiliary hook		10.5	9.1		
	小车运行 Trolley travelling		38	38		
	大车运行 Crane travelling		73	73		
极限尺寸 Limit dimension	L1	mm	1600	1500		
	L2		2200	2000		
	L		2450	2500		
	h		3997	4200		
	h1		2300	300		
主要尺寸 Main dimension	H	mm	5050	5200		
	H1		2839	2600		2700
	B		14900	17000		
	K		9600	11000		
	B1		410	500		
最大轮压 Max.Wheel Loading		kN	343	356	366	376
电机总功率 Total power		kw	479	479		
荐用钢轨 Steel track recommended			QU120	QU120		
电 源 Power Supply			三相交流 3-Phase A.C.50HZ 380V			

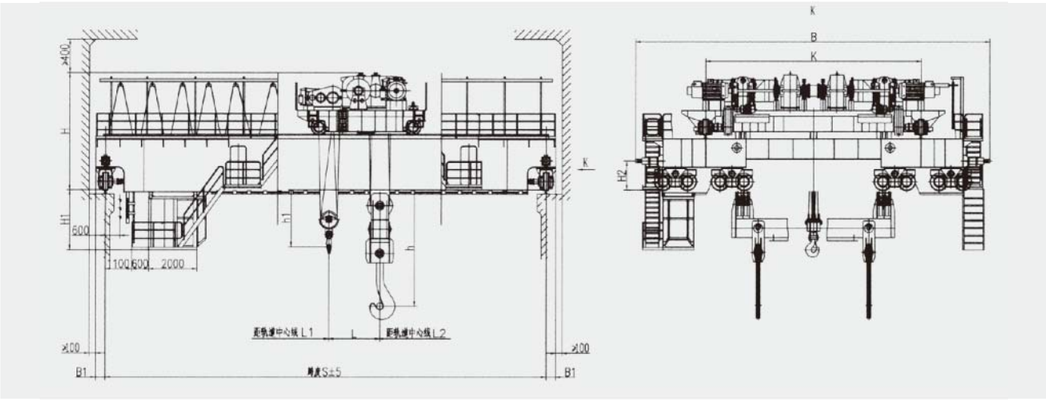

YZ型100/20~125/32t 四梁四轨铸造起重机

YZ Foundry Overhead Crane Cap. 100/32~125/32t

技术规格 Technical specifications

起重量 Lifting capacity	主钩 Main hook	t	100				125			
	副钩 Auxiliary hook		32				32			
跨度 Span		m	19	22	25	28	19	22	25	28
起升高度 Lifting height	主钩 Main hook		20				20			
	副钩 Auxiliary hook		22				22			
工作制度 Work duty			A7				A7			
速度 Speed	主 钩 Main hook	m/min	7.7				7.7			
	副 钩 Auxiliary hook		12				12			
	小车运行 Trolley travelling		32.5				38			
	副小车运行 Auxiliary trolley travelling		37.4				37.4			
	大车运行 Crane travelling		73				79.7			
极限尺寸 Limit dimension	L1	mm	1750				1900			
	L2		2250				2250			
	L3		1850				1850			
	L4		2000				2000			
	h		4340				5478			
	h1		1433				1423			
主要尺寸 Main dimension	H	mm	5222				5535			
	H1		5127				5017			
	B		14724				15024			
	K1		9500				9800			
	K2		2300				2500			
	B1		504				504			
最大轮压 Max.Wheel Loading		kN	386	405	423	458	471	488	530	550
电机总功率 Total power		kw	426.5				484.5			
荐用钢轨 Steel track recommended			QU120				QU120			
电 源 Power Supply			三相交流 3-Phase A.C.50HZ 380V				三相交流 3-Phase A.C.50HZ 380V			

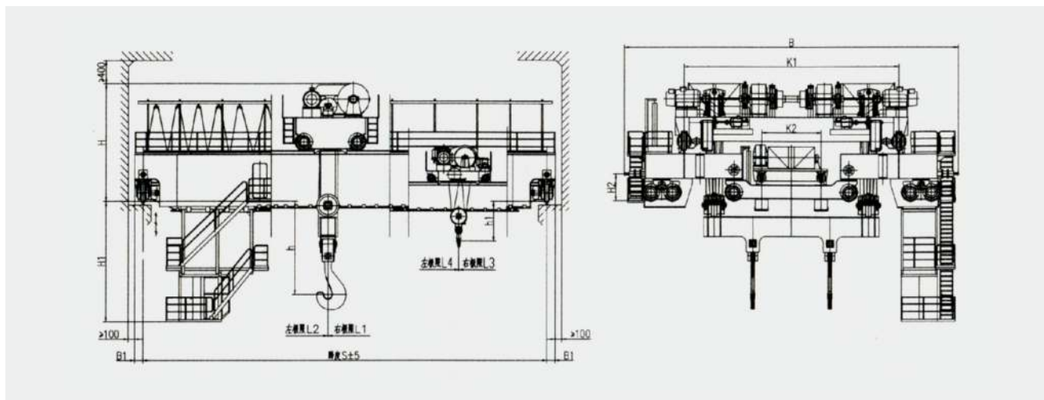

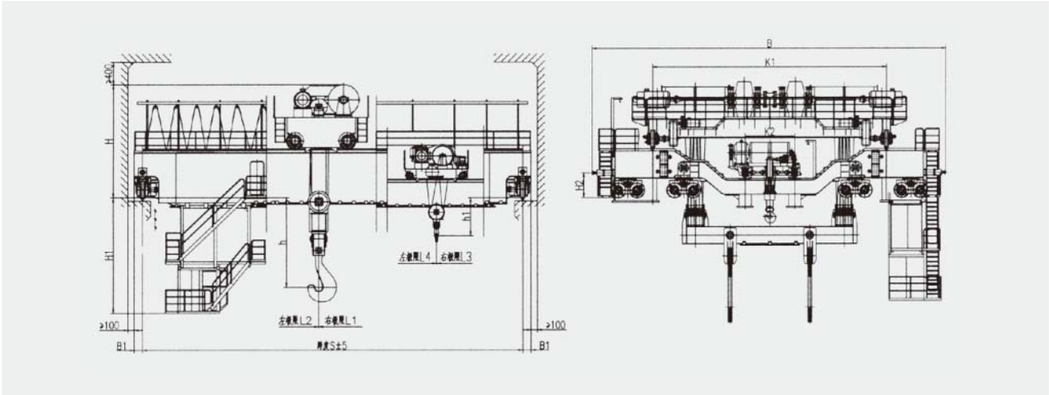

YZ型140/40t 四梁四轨铸造起重机

YZ Foundry Overhead Crane Cap. 140/40t

技术规格 Technical specifications

起重量 Lifting capacity	主钩 Main hook	t	140		
	副钩 Auxiliary hook		40		
跨度 Span		m	22	25	28
起升高度 Lifting height	主钩 Main hook		22		
	副钩 Auxiliary hook		22		
工作制度 Work duty			A7		
速度 Speed	主 钩 Main hook	m/min	6.84		
	副 钩 Auxiliary hook		9.6		
	小车运行 Trolley travelling		38		
	副小车运行 Auxiliary trolley travelling		38		
	大车运行 Crane travelling		77.8		
极限尺寸 Limit dimension	L1	mm	1850		
	L2		2400		
	L3		1700		
	L4		1600		
	h		4200		
	h1		1066		
主要尺寸 Main dimension	H	mm	5600		
	H1		2000		
	B		17600		
	K1		11600		
	K2		2400		
	B1		500		
最大轮压 Max.Wheel Loading		kN	401	407	419
电机总功率 Total power		kw	510.5		
荐用钢轨 Steel track recommended			QU120		
电 源 Power Supply			三相交流 3-Phase A.C.50HZ 380V		

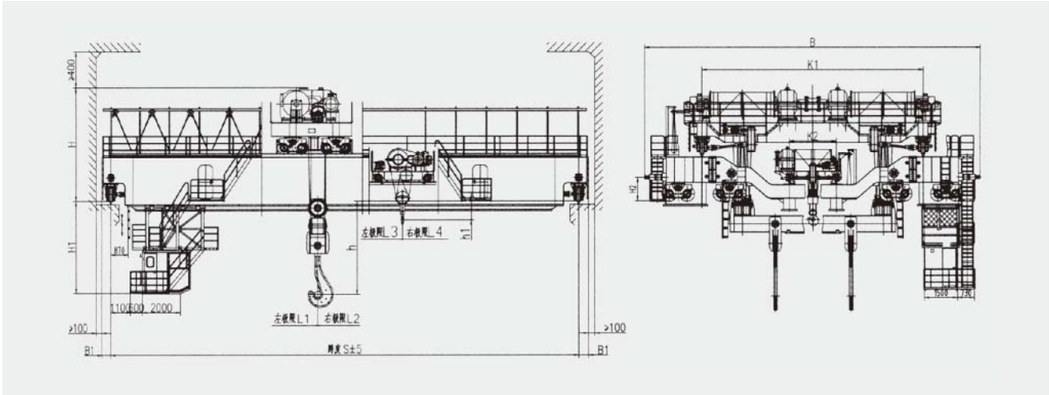

YZ型160/40t 四梁四轨铸造起重机

YZ Foundry Overhead Crane Cap. 160/40t

技术规格 Technical specifications

起重量 Lifting capacity	主钩 Main hook	t	160		
	副钩 Auxiliary hook		40		
跨度 Span		m	22	25	28
起升高度 Lifting height	主钩 Main hook		22		
	副钩 Auxiliary hook		22		
工作制度 Work duty			A7		
速度 Speed	主 钩 Main hook	m/min	0.6~6		
	副 钩 Auxiliary hook		9.5		
	小车运行 Trolley travelling		37		
	副小车运行 Auxiliary trolley travelling		38		
	大车运行 Crane travelling		77.8		
极限尺寸 Limit dimension	L1	mm	2400		
	L2		1800		
	L3		1700		
	L4		1700		
	h		4871		
	h1		1886		
主要尺寸 Main dimension	H	mm	5695		
	H1		4710	4812	
	B		16932		
	K1		11300		
	K2		2400		
	B1		500		
最大轮压 Max.Wheel Loading		kN	400	410	420
荐用钢轨 Steel track recommended			QU120		
电 源 Power Supply			三相交流 3-Phase A.C.50HZ 380V		

YZ型180/50~240/75t 铸造起重机

YZ Foundry Overhead Crane Cap. 180/50~240/75t

技术规格 Technical specifications

起重量 Lifting capacity	主钩 Main hook	t	180	200	225	240
	副钩 Auxiliary hook		50	50	65	75
跨度 Span		m	28.5	28	27	24
起升高度 Lifting height	主钩 Main hook		27	26	28	30
	副钩 Auxiliary hook		29	26	28	30
工作制度 Work duty			A7	A7	A7	A7
速度 Speed	主 钩 Main hook	m/min	7.2	8	8	10
	副 钩 Auxiliary hook		9.3	9.3	10	10.5
	小车运行 Trolley travelling		38	40	40	38
	副小车运行 Auxiliary trolley travelling		40	40	38	40
	大车运行 Crane travelling		86	86	87	87
极限尺寸 Limit dimension	L1	mm	2600	2600	2600	3200
	L2		2600	2600	3000	3600
	L3		2350	2400	2400	2500
	L4		1600	1600	1800	2000
	h		6000	6200	6200	6200
	h1		1200	1500	1500	1800
主要尺寸 Main dimension	H	mm	6500	7200	7200	7500
	H1		5000	5500	5500	5000
	B		16800	17800	17800	17800
	K1		10600	10500	10500	10500
	K2		3000	3000	3500	3500
	B1		450	500	500	500
最大轮压 Max.Wheel Loading		kN	525	550	585	625
荐用钢轨 Steel track recommended			QU120	QU120	QU120	QU120
电 源 Power Supply			三相交流 3-Phase A.C.50HZ 380V			

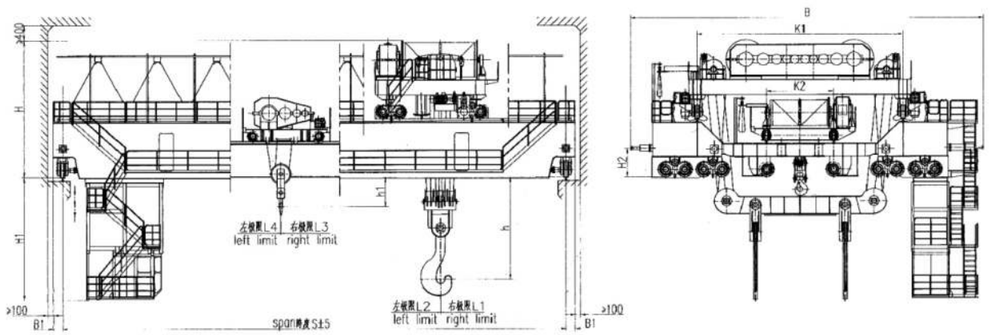

YZ型280/75~320/80t 铸造起重机

YZ Foundry Overhead Crane Cap. 280/75~320/80t

技术规格 Technical specifications

起重量 Lifting capacity	主钩 Main hook	t	280	320
	副钩 Auxiliary hook		75	80
跨度 Span		m	21	24.5
起升高度 Lifting height	主钩 Main hook		24	28
	副钩 Auxiliary hook		26	32
工作制度 Work duty			A7	A7
速度 Speed	主 钩 Main hook	m/min	10	9
	副 钩 Auxiliary hook		10.5	10
	小车运行 Trolley travelling		36	36
	副小车运行 Auxiliary trolley travelling		39	39
	大车运行 Crane travelling		76	63
极限尺寸 Limit dimension	L1	mm	3200	3300
	L2		3600	3600
	L3		2500	2500
	L4		2000	2000
	h		6200	6000
	h1		1800	1800
主要尺寸 Main dimension	H	mm	7600	7800
	H1		5000	5000
	B		19200	19500
	K1		12000	12500
	K2		3800	5000
	B1		500	500
最大轮压 Max.Wheel Loading		kN	595	650
荐用钢轨 Steel track recommended			QU120	QU120
电 源 Power Supply			三相交流 3-Phase A.C.50HZ 380V	三相交流 3-Phase A.C.50HZ 380V

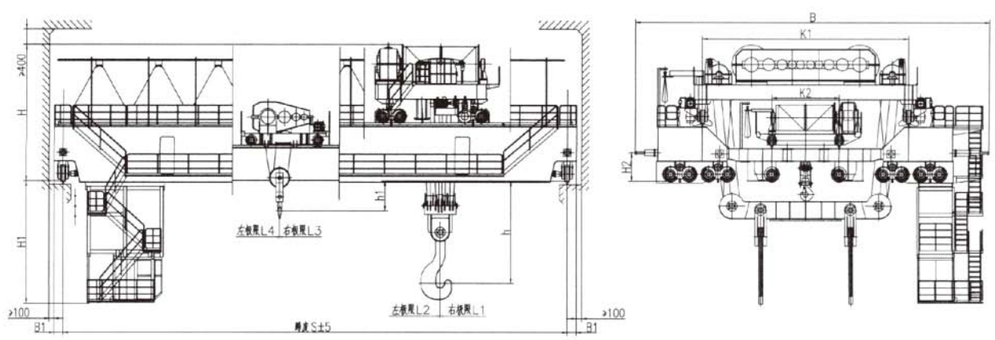

5~125t 欧式吊钩桥式起重机

E.O.T. Crane with Hook Cap. 5~125t

欧式系列吊钩桥式起重机是具备以下优点的新一代起重设备：

1.自重轻、轮压小、限界尺寸小、性能可靠、操作方便的起重设备是各种物料搬运场所首选的机型。

2.轮压小、界限尺寸小，有利于降低厂房等前期工程投资，同时照明、取暖等设施又能节省一些费用。

3.产品性能可靠，经久耐用，会给后期产品在使用过程中所需的附加费用降至最低；

一方面高质量、高性能的零部件的采用使维护、维修工作量减少，

另一方面总装机功率（能耗）有所降低，也是其使用成本得以节约。

European series overhead crane with hook is a new generation crane， it has the following advantages：

1.Light dead weight，light wheel load，small boundary dimension，dependoble performance， easy operation.

2.Light wheel load and small boundary dimension can reduce the costs of plant construction， save capital investment of lighting， heating and so on.

3.Using high-quality components can reduce failure rate and maintenance costs.

4.On the other hand, the total installed power (power consumption), low consumption of total power can reduce the costs .

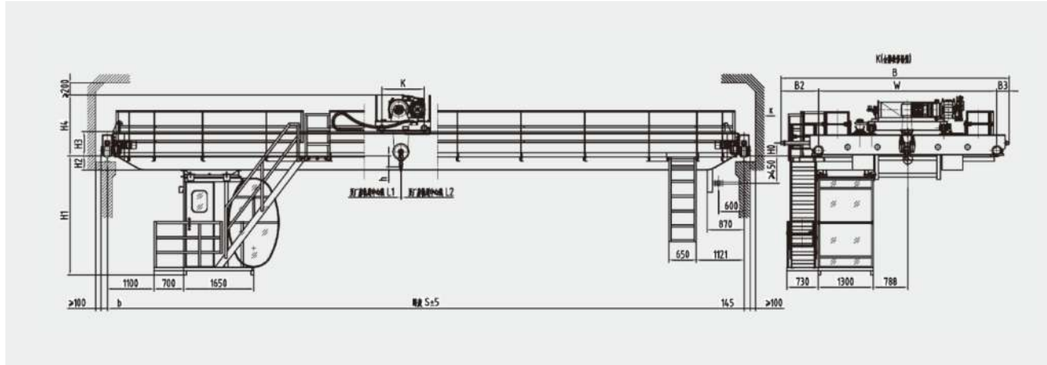

5~10t 欧式吊钩桥式起重机

E.O.T. Crane with Hook Cap. 5~10t

技术规格 Technical specifications

起重量 Lifting capacity	主钩 Main hook	t	5							10							
	副钩 Auxiliary hook		--							--							
跨度 Span		m	13.5	16.5	19.5	22.5	25.5	28.5	31.5	13.5	16.5	19.5	22.5	25.5	28.5	31.5	
起升高度 Lifting height	主钩 Main hook		18							18							
	副钩 Auxiliary hook		--							--							
工作制度 Work duty			A5							A5							
速度 Speed	主 钩 Main hook	m/min	0.88~8.8							0.73~7.3							
	副 钩 Auxiliary hook		--							--							
	小车运行 Trolley travelling		2.6~26							2.6~26							
	大车运行 Crane travelling		5.8~58							5.7~57				5.1~51			
极限尺寸 Limit dimension	L1	mm	707							797							
	L2		1162							1272							
	L		--							--							
	h		33				83			171				21			
	h1		--							--							
主要尺寸 Main dimension	H0	mm	270							270							
	H1		2409	2459	2509	2459	2509	2609	2659	2409	2559	2659	2559	2659	2759	2859	
	H2		11	39	89	39	89	189	239	11	139	239	139	239	339	439	
	H3		763			813				763			913				
	H4		1566			1616				1710			1860				
	K		900							1000							
	W		3650			4150	4150			3650			4150	4150			
	B		5366			5666	5844			5466			5966	6144			
	B2		1358			1158	1158			1458			1458	1458			
	B3		358				536			358			358	536			
	b		160				190										
最大轮压 Max.Wheel Loading		KN	50	53	59	64	70	75	80	75	79	86	92	97	103	109	
电机总功率 Total power		KW	10.44			11.24				18.74				20.14			
荐用钢轨 Steel track recommended			38kg/m														
电 源 Power Supply			AC 380V 50HZ														

16~20t 欧式吊钩桥式起重机

E.O.T. Crane with Hook Cap. 16~20t

技术规格 Technical specifications

起重量 Lifting capacity	主钩 Main hook	t	16							20						
	副钩 Auxiliary hook		5							5						
跨度 Span		m	13.5	16.5	19.5	22.5	25.5	28.5	31.5	13.5	16.5	19.5	22.5	25.5	28.5	31.5
起升高度 Lifting height	主钩 Main hook		17							17						
	副钩 Auxiliary hook		18							18						
工作制度 Work duty			A5							A5						
速度 Speed	主 钩 Main hook	m/min	0.76~7.6							0.6~6						
	副 钩 Auxiliary hook		0.88~8.8							0.88~8.8						
	小车运行 Trolley travelling		3.2~32							3.2~3.2						
	大车运行 Crane travelling		5.1~51			5.1~51				5.1~51			5.2~52			
极限尺寸 Limit dimension	L1	mm	820			820				820			820			
	L2		1443			1443				1443						
	L		550							550						
	h		87.5			75				101.5						
	h1		283							283						
主要尺寸 Main dimension	H0	mm	300			320				300			300			
	H1		2306.5	2456.5	2508.5	2671	2771	2873	2973	2306.5	2456.5	2508.5	2671	2821	2921	2971
	H2		-113.5	36.5	88.5	251	351	453	553	-113.5	36.5	88.5	251	401	501	551
	H3		917.5			905				921.5			909			
	H4		1862.5			1850	1852			1866.5			1856	1854	1856	1860
	K		1950							1950						
	W		4400			4300				4400			4300			
	B		6216			6116				6216			6116		6344	
	B2		1408			1458	1190			1408			1408		1458	
	B3		6216			358	440			408			408		586	
	b		1408			165	175			165			165		190	
最大轮压 Max.Wheel Loading		KN	117	123	131	71	74	78	82	135	142	151	81	85	89	93
电机总功率 Total power		KW	35.4			37				35.4			37			
荐用钢轨 Steel track recommended			43kg/m													
电 源 Power Supply			AC 380V 50HZ													

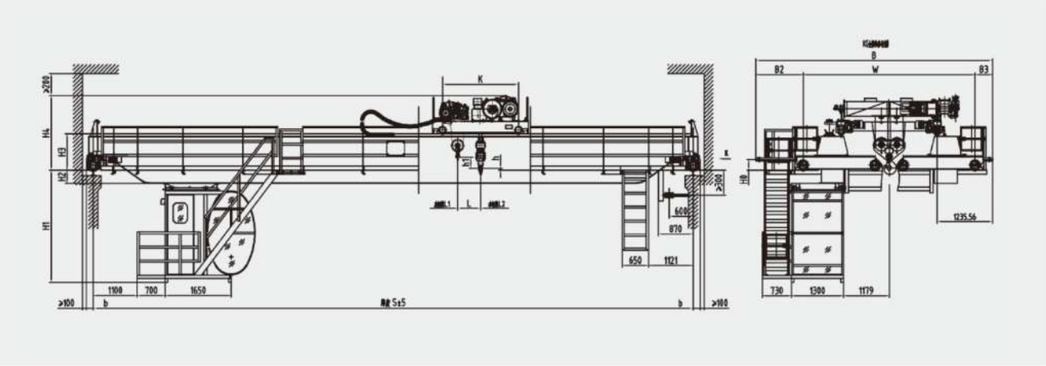

32~50t 欧式吊钩桥式起重机

E.O.T. Crane with Hook Cap. 32~50t

技术规格 Technical specifications

起重量 Lifting capacity	主钩 Main hook	t	32							50						
	副钩 Auxiliary hook		5							10						
跨度 Span		m	13.5	16.5	19.5	22.5	25.5	28.5	31.5	13.5	16.5	19.5	22.5	25.5	28.5	31.5
起升高度 Lifting height	主钩 Main hook		16							16						
	副钩 Auxiliary hook		18							18						
工作制度 Work duty			A5							A5						
速度 Speed	主 钩 Main hook	m/min	0.05~5.0							0.4~4.0						
	副 钩 Auxiliary hook		0.88~8.8							0.73~7.3						
	小车运行 Trolley travelling		3~30							3.2~32						
	大车运行 Crane travelling		5.4~54							5.1~51						
极限尺寸 Limit dimension	L1	mm	820							1043						
	L2		1597							1747						
	L		570							640						
	h		137			83	83			337	287			283	200	196
	h1		519							538						
主要尺寸 Main dimension	H0	mm	320							320						
	H1		2421	2421	2721	2773	2923	3023	3071	2452.5	2702.5	2852.5	2902.5	3002.5	3102.5	3204.5
	H2		1	151	301	353	503	603	651	32.5	282.5	432.5	482.5	582.5	682.5	7804.5
	H3		909		911	959	959			951.5			1001.5	1005.5	1055.5	
	H4		2029	2031	2031	2083	2083	2081		2070	2068	2068	2120	2135	2185	2185
	K		2100							2300						
	W		4300							5200			5400			
	B		6066			6116	6344			7116			7216	7544		
	B2		1408			1458	1458			1508			1408	1508		
	B3		358			358	586			408			408	636		
	b		160				190			165				190		
最大轮压 Max.Wheel Loading		KN	101	105	110	115	120	124	128	147	153	159	166	173	178	185
电机总功率 Total power		KW	45.7			47.7				63			66			
荐用钢轨 Steel track recommended			43kg/m													
电 源 Power Supply			AC 380V 50HZ													

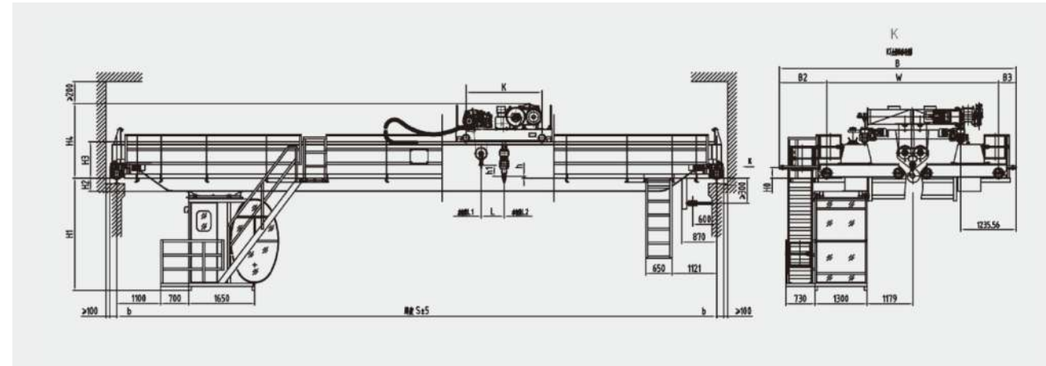

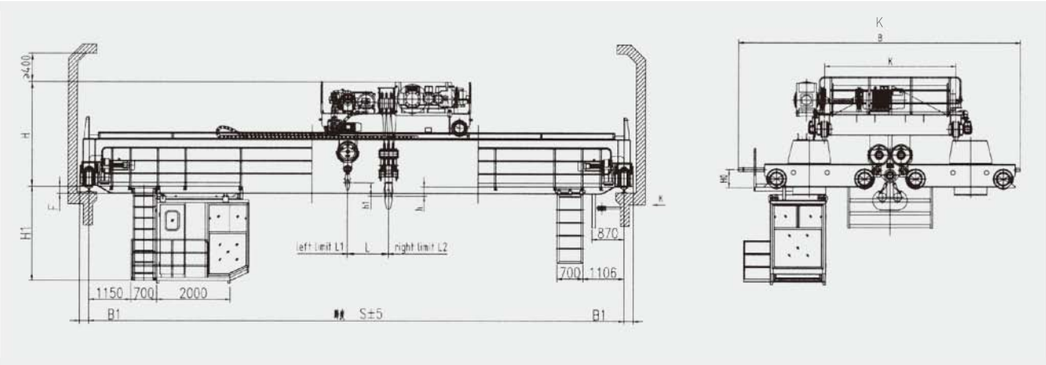

75~100t 欧式吊钩桥式起重机

E.O.T. Crane with Hook Cap. 75~100t

技术规格 Technical specifications

起重量 Lifting capacity	主钩 Main hook	t	75							100					
	副钩 Auxiliary hook		20							20					
跨度 Span		m	13.5	16.5	19.5	22.5	25.5	28.5	31.5	16.5	19.5	22.5	25.5	28.5	31.5
起升高度 Lifting height	主钩 Main hook		19							18					
	副钩 Auxiliary hook		20							18					
工作制度 Work duty			A5							A5					
速度 Speed	主 钩 Main hook	m/min	0.35~3.5							0.3~3					
	副 钩 Auxiliary hook		0.6~6							0.6~6					
	小车运行 Trolley travelling		3~30							2.9~29					
	大车运行 Crane travelling		4.8~48							5.26~52.6					
极限尺寸 Limit dimension	L 1	mm	895							775					
	L 2		2078							2265					
	L		1115							1085					
	h		480			380		376		500		400			
	h 1		200							362					
主要尺寸 Main dimension	H0	mm	460							500					
	H		2694			2794		2798		2928		3052			
	H1		2436	2586	2726		2936	2940	3090	2606	2706	2610	2760	2960	3160
	B		7866							8170		8270			
	K		3600							3600					
	B1		214							252					
	F		16	166	366		516	520	670	186	286	190	340	540	740
最大轮压 Max.Wheel Loading		kN	253	261	269	278	285	295	303	316	326	341	351	362	372
电机总功率 Total power		kw	95							107			115		
荐用钢轨 Steel track recommended			QU100							QU100					
电 源 Power Supply			三相交流 3-Phase A.C.50HZ 380V							三相交流 3-Phase A.C.50HZ 380V					

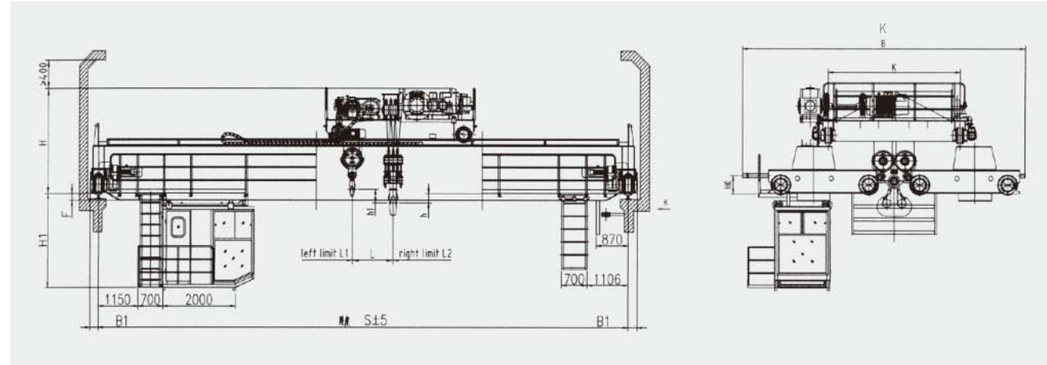

125t 欧式吊钩桥式起重机

E.O.T. Crane with Hook Cap. 125t

技术规格 Technical specifications

起重量 Lifting capacity	主钩 Main hook	t	125					
	副钩 Auxiliary hook		32					
跨度 Span		m	16.5	19.5	22.5	25.5	28.5	31.5
起升高度 Lifting height	主钩 Main hook		24					
	副钩 Auxiliary hook		25					
工作制度 Work duty			A5					
速度 Speed	主 钩 Main hook	m/min	0.28~2.8					
	副 钩 Auxiliary hook		0.5~5					
	小车运行 Trolley travelling		2.5~25					
	大车运行 Crane travelling		5~50					
极限尺寸 Limit dimension	L 1	mm	981					
	L 2		2596					
	L		1195					
	h		164		114		62	
	h 1		50					
主要尺寸 Main dimension	H0	mm	500					
	H		2896		2946		2998	
	H1		2604	2754	2704	3004	2956	3156
	B		8576					
	K		4000					
	B1		252					
	F		184	334	284	584	536	736
最大轮压 Max.Wheel Loading		kN	381	394	411	424	435	446
电机总功率 Total power		kw	138					
荐用钢轨 Steel track recommended			QU100					
电 源 Power Supply			三相交流 3-Phase A.C.50HZ 380V					

5~50t欧式葫芦桥式起重机

5~50t European Hoist Bridge Crane

电动葫芦桥式起重机 European Hoist Bridge Crane

S—起重机跨度 crane span

H—起重机运行轨道顶部距起重机最高点的距离the distance from the crane travel rail top to the crane highest point

H1—起重机运行轨道顶部距起重机最低点的距离the distance from the crane travelling rail top to the lowest point of crane

H2—起升吊钩升到最高点时距起重机运行轨道顶部的距离the distance to the crane travel rail top when the hook moves to the top point

C1—起重机吊钩距一侧大车轨道中心的最小距离 the minimum distance from the crane hook to one side of the crane rail center

C2—起重机吊钩距另一侧大车轨道中心的最小距离the minimum distance from the crane hook to the other side of the crane rail center

A—大车轨道中心到端梁外侧的距离 the distance from the crane rail center to the end girder outside

L—小车轨距 trolley rail gauge

W—大车端梁轮距 crane end girder wheel distance

B—大车端梁（含缓冲器）的长度 the length of the crane end girder including the buffer

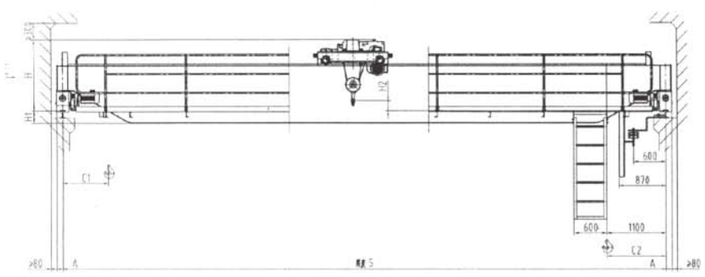

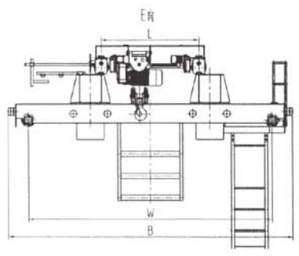

注 notes：

1、大车运行标准速度为3–30m/min（变频调速）；

The standard travelling speed of crane is 3–30m/min(frequency conversion)

小车运行标准速度为2–20m/min（变频调速）。

The standard travelling speed of trolley is 2–20m/min （ frequency conversion)

2、除了标准起升速度外还有多种速度可供选择，也可选用变频控制起升。

There are many optional levels and frequency control lifting except the standard speed.

3、控制方向有多种：地操操作、遥控器操作、驾驶室操作及任意两者的组合。

Control method ： ground control，remote control ， cab control and either of the two combination .

4、表格中数据仅供参考，如有变更，恕不另作通知。

The data listed in the form is only for reference .Please forgive the non–informing if the date changed .

5、具体事宜或特殊要求请与我公司协商。Please contact us for more details and special requirements.

另注：表格中带“–”标示在大车轨道面以上。 Other notes ： the mark “–” indicates that it is above the crane rail tread.

5~50t欧式葫芦桥式起重机

5~50t European Hoist Bridge Crane

技术规格 Technical specifications

起重量 Capacity（t）	跨度 Span（m）	起升高度 Lifting Height（m）	工作级别 Working group	起升速度 Lifting speed（m/min）	小车速度 Trolley speed	大车速度 Crane speed	最大轮压 Max wheel load（kn）	基本尺寸 Basic dimension（mm） H	H1	H2	C1	C2	A	L	W	B
5	10.5	6 9 12 15	A5	0.8/5	2.0~20	3.0~30	36	1086	6	14	850	1050	130	1.7n	3400	4336
	13.5						38	1136		-36						
	16.5						42	1186		-86					3500	4436
	19.5						46	1236	54	-138		1400				4616
	22.5						50	1250	94	-150						
	25.5						54	1250	144							
	28.5						60	1250	244			1750	140		4000	4966
	31.5						64		294							
10	10.5	6 9 12	A5	0.8/5	2.0~20	3.0~30	60	1273	84	-58	850	1050	140	1.7n	3400	4516
	13.5						64	1303	104	-88					3500	4616
	16.5						69	1335	94	-120						
	19.5						74		194			1400			3500	4620
	22.5						79	1335	294	-120						
	25.5						84	1435		-220						
	28.5						89	1537	244	-322		1700			4000	4970
	31.5						94		294							
16	10.5	9 12 15	A5	0.66/4	2.0~20	3.0~30	93	1530	-6	-100	1050	1050	140	2n	3850	4970
	13.5						98	1582	94	-48						
	16.5						103									
	19.5						55		194			1400	150		3980	5100
	22.5						58		344						4010	5130
	25.5						61		444							
	28.5						65	1584	494	-46		1700			4070	5190
	31.5						68		594							
20	10.5	9 12 15	A5	0.53/3.4	2.0~20	3.0~30	57	1452	84	-178	1100	1050	150	2n	3920	5040
	13.5						60	1492	144	-138						
	16.5						63	1592	144	-38					3980	5100
	19.5						66	1594	244	-36		1400			4010	5130
	22.5						69	1596	344	-34						
	25.5						73	1696		66					4070	5190
	28.5						77	1796				1700			4130	5250
	31.5						81		444	166						
32	10.5	9 12 15	A5	0.8/3.3	2.0~20	3.0~30	86	1746	24	-114	1200	1050	150	3.1n	5010	6130
	13.5						91	1826	94	-34					5070	6190
	16.5						95	1876	144						5130	6250
	19.5						99		294	16		1400			5170	6390
	22.5						104	1978	294	118						
	25.5						107	1980	394	120					5230	6450
	28.5						112	1980	494	120		1700				
	31.5						117	2080	544	220						
50	10.5	6 9 12	A5	0.4~2.4 0.53~3.2	2.0~20 3.0~30	3.0~30 4.0~40	136	1813	90	508	1600	1050	188	3300	5358	6312
	13.5						142	1865	92	456					5418	6372
	16.5						149	1967	144	354						
	19.5						153		246			1400			5558	6512
	22.5						160	2119	146	202						
	25.5						167		298						5658	6612
	28.5						173	2169	348	152		1700			5758	6712
	31.5						180		548							

“——”代表高于轨面尺寸。

电厂用低净空桥式起重机

Low Clearance Overhead Crane For Power Station

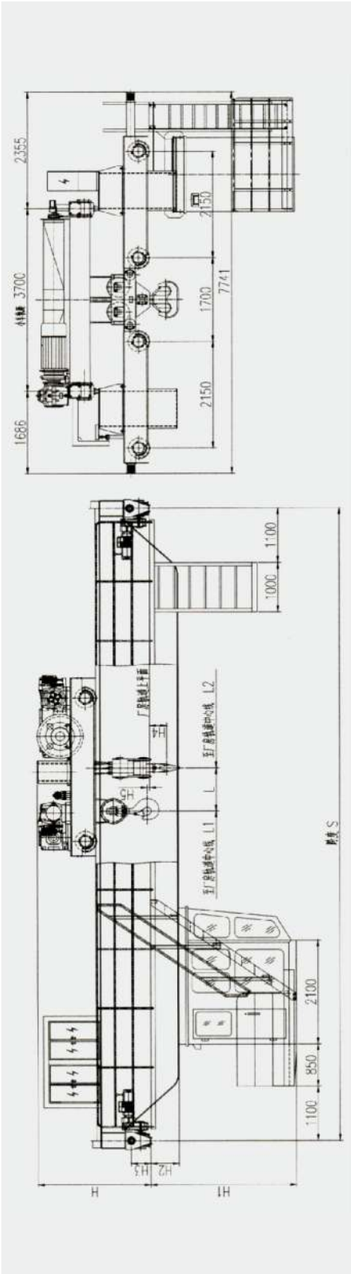

技术规格 Technical specifications

	跨度S (m) Span	10.5m	13.5m	16.5m	19.5m	22.5m	25.5m	28.5m	31.5m
性能参数 Performance parameter	起重量 (t) Lifting capacity	主钩（80t）Main hook				副钩（20t）Auxiliary hook			
	起升高度 (m) Lifting height	主钩（28m）Main hook				副钩（30m）Auxiliary hook			
	起升速度 Lifting speed	主钩0.15~1.5m/min Main hook				副钩0.63~6.3m/min Auxiliary hook			
	运行速度 Travel speed	小车运行0.15~1.5m/min Crab travelling				超重时运行3~30m/min The Crane travelling			
	工作级别 Working system	A3							
	装机电容量 Installed power	57.5kn				61.5kn			
	最大轮压 Max wheel load	231kn	245kn	256kn	266kn	269kn	278kn	288kn	296kn
主要结构尺寸 Main structure dimension	H	2196mm							
	H2	196mm	198mm	298mm	548mm	550mm	750mm	852mm	1052mm
	H1	2616mm	2618mm	2718mm	2968mm	2970mm	3170mm	3272mm	3472mm
	H3	200mm							
	H4	330mm							
	H5	50mm							
	L	1080mm							
	L 1	956mm							
	L 2	2226mm							

	跨度S (m) Span	13.5m	16.5m	19.5m	22.5m	25.5m	28.5m	31.5m
性能参数 Performance parameter	起重量 (t) Lifting capacity	主钩（100t）Main hook			副钩（20t）Auxiliary hook			
	起升高度 (m) Lifting height	主钩（24m）Main hook			副钩（30m）Auxiliary hook			
	起升速度 Lifting speed	主钩0.15~1.5m/min Main hook			副钩0.63~6.3m/min Auxiliary hook			
	运行速度 Travel speed	小车运行1.5~15m/min Crab travelling			超重时运行2~30m/min The Crane travelling			
	工作级别 Working system	A3						
	装机电容量 Installed power	75.5kn			82.5kn			
	最大轮压 Max wheel load	298kn	308kn	315kn	320kn	328kn	340kn	349kn
主要结构尺寸 Main structure dimension	H	2462mm						
	H2	404mm	504mm	656mm	658mm	758mm	958mm	990mm
	H1	2904mm	3004mm	3156mm	3458mm	3258mm	3458mm	3460mm
	H3	400mm						
	H4	450mm						
	H5	200mm						
	L	958mm						
	L 1	850mm						
	L 2	1850mm						

QY 型5~50/10t 绝缘吊钩桥式起重机

QY Insulating Overhead Crane with Hook Cap.5~50/10t

QY型绝缘吊钩桥式起重机适于有色金属电解铝、镁、铅、锌等冶炼车间。

本起重机主要由桥架、大车运行机构、小车、电气设备等组成，为了防止在工作过程中带电，设备上的电流，可能通过被吊运的构件传到起重机上，危及司机的生命及设备的安全，故在起重机的适当部位设置了多道绝缘装置。

本起重机分为中级和重级工作制。为确保起吊安全重级时，起升机构配有双制动器。

该起重机的动作操作全部在司机室内完成。

QY model 5-50/10t insulated bridge crane with hook is suitable for smelting workshops of non-ferrous metal electrolytic aluminum, magnesium, lead, zinc, etc.

The crane is composed of box bridge，running mechanism of crane ,trolley and electrical device

Several insulated apparatus are mounted at proper parts of the crane to prevent the electric current of the energized epuipment to endanger the driver"s life and the safety of equipments，through transferring components from the back to the crane.

The crane is divided into intermediate and heavy duty . Dual brake is equipped with the main mechanism for the purpose of safe hositing.

All mechanisms shall be operated in the cab.